ՀՀ	Անվանացանկ	Թերթ	
1	Անվանացանկ,	ՃՇ-1	1
2	Բացատրագիր	ՃՇ-2	2
3	Տարածքի գլխավոր հատակագիծ Մ1:1000	ՃՇ-3	3
4	Տարածքի գլխավոր հատակագիծ Մ1:500	ՃՇ-4	4
5	Շենքի 1-ին հարկի հատակագիծ /չափագրություն/	ՃՇ-5	5
6	Շենքի 2-րդ հարկի հատակագիծ /չափագրություն/	ՃՇ-6	6
7	Շենքի 1-ին հարկի հատակագիծ /փոփոխություն/	ՃՇ-7	7
8	Շենքի 2-րդ հարկի հատակագիծ /փոփոխություն/	ՃՇ-8	8
9	1-ին հարկի դռների և պատուհանների համարակալում	ՃՇ-9	9
10	2-րդ հարկի դռների և պատուհանների համարակալում	ՃՇ-10	10
11	Դռների մասնագիր	ՃՇ-11	11
12	Պատուհանների մասնագիր	ՃՇ-12	12
13	Շենքի հատակների մասնագիր	ՃՇ-13	13
14	Միջնորմների (100 մմ) ամրանավորում	ՃՇ-14	14
15	Շենքի ճակատներ 1-4,4-1,4'-1'	ՃՇ-15	15
16	Շենքի ճակատներ Ա-Ե, Ե-Ա	ՃՇ-16	16
17	Տարածքի գեոդեզիական հանույթ	ՃՇ-17	17
18	Ցանկապատի հատակագիծ	ՃՇ-18	18
19	Ցանկապատի ճակատներ	ՃՇ-19	19
20	Ցանկապատի մասնագիր 1	ՃՇ-20	20
21	Ցանկապատի մասնագիր 2	ՃՇ-21	21
22	Բարեկարգման հատակագիծ և կտրվածքներ	ՃՇ-22	22
23	Մետաղական աստիճաններ	ՃՇ-23	23
24	Մետաղական աստիճաններ	ՃՇ-24	24
25	Մետաղական աստիճանների հանգույցներ	ՃՇ-25	25
26	Կանգնակների և հենագերանների հատակագիծ	ՃՇ-26	26
27	Ծպեղների հատակագիծ	ՃՇ-27	27
28	Կավարամածի հատակագիծ	ՃՇ-28	28
29	Տանիքի ջրահեռացման հատակագիծ	ՃՇ-29	29
30	Տանիքի հանգույցներ	ՃՇ-30	30
31	Տանիքի հանգույցներ 1	ՃՇ-31	31
32	Տանիքի հանգույցներ 2	ՃՇ-32	32
	Կոնստրուկտորական մաս		
1	Բացատրագիր	Կ-1	33
2	Մանկապարտեզի մասնաշենքերի բլոկների ամրանավորում	Կ-2	34
3	Ա բլոկի առաջին հարկի հատակների ամրանավորում	Կ-3	35
4	Բ բլոկի առաջին հարկի հատակների ամրանավորում	Կ-4	36
5	Գ բլոկի առաջին հարկի հատակների ամրանավորում	Կ-5	37
6	Ա բլոկի առաջին հարկի ծածկի սալերի կոշտ սկավառակների հատակագիծ	Կ-6	38
7	Բ բլոկի առաջին հարկի ծածկի սալերի կոշտ սկավառակների հատակագիծ	Կ-7	39
8	Գ բլոկի առաջին հարկի ծածկի սալերի կոշտ սկավառակների հատակագիծ	Կ-8	40
	Արտաքին և ներքին ջրամատակարարման ,արտաքին և ներքին կոյուղու մաս		
1	Ընդհանուր տվյալներ	ՋՋ-1	41
2	Գլխավոր հատակագիծ ՋԿ ցանցով	ՋՋ-2	42
3	Կոյուղու երկայնական կտրվածք	ՋՋ-3	43
4	Կոյուղու դիտահորերի մասնագրեր	ՋՋ-4	44
5	1-ին հարկի հատակագիծ ՋԿ ցանցով	ՋՋ-5	45
6	2-րդ հարկի հատակագիծ ՋԿ ցանցով	ՋՋ-6	46
7	կոյուղու սխեմա	ՋՋ-7	47
8	Ջրամատակարարման սխեմա	ՋՋ-8	48

	Կոյուղու հոր 25 մ3		
1	հորի ծածկի հատակագիծ և կտրվածքներ	1	49
2	Փռվածքներ և կտրվածքներ	2	50
3	Հատակների ամրանավորում	3	51
4	Հատակի հատակագիծ և ծածկի ամրանավորում	4	52
5	Տարրերի մասնագրեր	5	53
	Ջեռուցման և օդափոխման մաս		
1	Ընդհանուր տվյալներ	ՋՕ 1	54
2	Աշխատանքային ծավալներ	ՋՕ 2	55
3	Ջեռուցման 1-ին հարկի հատակագիծ	ՋՕ 3	56
4	Ջեռուցման 2-րդ հարկի հատակագիծ	ՋՕ 4	57
5	Ջեռուցման համակարգի սխեմա	ՋՕ 5	58
6	Ջեռուցման համակարգի սխեմա	ՋՕ 6	59
7	Երկրորդ հարկի հատակագիծ օդափոխության համակարգով	ՋՕ 7	60
8	Առաջին հարկի հատակագիծ օդափոխության համակարգով	ՋՕ 8	61
9	Տանիքի հատակագիծ օդափոխման սարքերի տեղադրումով	ՋՕ 9	62
	Էլեկտրատեխնիկական մաս		
1	Ընդհանուր տվյալներ	ԷԼ-1	63
2	Բացատրագիր	ԷԼ-2	64
3	Մասնագիր սկիզբ	ԷԼ-3	65
4	Մասնագիր վերջ	ԷԼ-4	66
5	Ցանցի հաշվարկային մոնտաժային սխեմա ԳԲՎ	ԷԼ-5	67
6	Հողանցման կոնտուրի տեղադրման սխեմա	ԷԼ-6	68
7	Ցանցի հաշվարկային մոնտաժային սխեմա /ՌԵՎ-1, Վ-1, վահաններ/	ԷԼ-7	69
8	Ցանցի հաշվարկային մոնտաժային սխեմա /Վ-2 վահան/	ԷԼ-8	70
9	Ցանցի հաշվարկային մոնտաժային սխեմա /Վ-3, 4 վահաններ/	ԷԼ-9	71
10	Էլեկտրաուժային սարքավորումներ 1-ին հարկի հատակագիծ	ԷԼ-10	72
11	Էլեկտրաուժային սարքավորումներ 2-րդ հարկի հատակագիծ	ԷԼ-11	73
12	Էլեկտրական լուսավորություն 1-ին հարկի հատակագիծ	ԷԼ-12	74
13	Էլեկտրական լուսավորություն 2-րդ հարկի հատակագիծ	ԷԼ-13	75
14	Խրոցակային վարդակների ցանց 1-ին հարկի հատակագիծ	ԷԼ-14	76
15	Խրոցակային վարդակների ցանց 2-րդ հարկի հատակագիծ	ԷԼ-15	77
	Հրդեհային ազդանշանում		
1	Բացատրագիր	Հա,Պ-1	78
2	մասնագրեր	Հա,Պ-2	79
3	Կառուցվածքային սխեմա S1	Հա,Պ-3	80
4	Կառուցվածքային սխեմա A1	Հա,Պ-4	81
5	1-ին հարկի հատակագիծ	Հա,Պ-5	82
6	2-րդ հարկի հատակագիծ	Հա,Պ-6	83
7	Տանիքի հատակագիծ	Հա,Պ-7	84

ՏՆՕՐԵՆ	Հ.ԳԱՍՊԱՐՅԱՆ		ՀՀ Գեղարքունիքի մարզի «Լանջաղբյուրի մանկապարտեզ» ՀՈԱԿ-ի շենքի հիմնանորոգում			
ՆԱԽԱԳԾՈՂ	Մ.ԱՂԴԱԼՅԱՆ		Ճարտարապետաշինարարական մաս	Փուլ	Թերթ	Թերթեր
				ԱՆ	1	32
			Անվանացանկ	«ՌԵԳՈՒԼ» ՍՊԸ		

Բ Ա Ց Ա Տ Ր Ա Գ Ի Ր

ՀՀ Գեղարքունիքի մարզի «Լանջաղբյուրի մանկապարտեզ» ՀՈԱԿ-ի շենքի հիմնանորոգման աշխատանքային նախագիծն իրականացվել է ըստ կնքված պայմանագրի տեխնիկական բնութագրի , ճարտարապետահատակագծային առաջադրանքի, նախագծային առաջադրանքի համաձայն, ըստ ՀՀ - ում գործող ՀՀՇՆ 31-03,04-2022 << Նախադպրոցական հաստատությունների շենքեր, նախագծման նորմեր>>, ՀՀՇՆ 31-04-2022 << Տանիքներ և տանիքածածկեր>>, ՀՀՇՆ IV-11.07.01-2006 << Շենքերի և շինությունների մատչելիությունը բնակչության սակավաշարժ խմբերի համար>>, ՀՀՇՆ 31-03.02-2022 <<Հայաստանի Հանրապետության քաղաքացիական պաշտպանության պաշտպանական կառույցներ>> և ՀՀՇՆ 30-02-2022 << Տարածքի բարեկարգում>> շինարարական նորմերի , ինչպես նաև ՀՀ քաղաքաշինության կոմիտեի նախագահի 2020թ. դեկտեմբերի 29-ի <<Հայաստանի Հանրապետության մարզերի համայնքներում / այդ թվում բնակավայրերում / ոչ տարանցիկ , տեղական նշանակության ավտոմոբիլային և ներհամայնքային ճանապարհների ու փողոցների երթևեկելի մասի և մայթերի սալարկման , խճապատման և բարեկարգման աշխատանքների կատարման մեթոդական ուղեցույցը հաստատելու մասին >> N105-Ն հրամանի համաձայն ::

Կառույցի առկա վիճակի բնութագիր

Մանկապարտեզը բաղկացած է երկու երկհարկ մասնաշենքերից, իրար միացած տաքանցումով և մեկ միահարկ ուսումնատնտեսական մասնաշենքից, ընդհանուր շենքի միացված մեկ հարկանի տաքանցումով: Մանկապարտեզը գործող է, գազիֆիկացված է, ունի գործող ներքին ջեռուցման ցանց: Ջրամատակարման արտաքին ցանցը գործող է: կոյուղու արտաքին ցանցը գործող է, սակայն գտնվում է վթարային վիճակում : Շենքի տանիքը հիմնանորոգված է : Ջրագծի և կոյուղու ներքին ցանցերը, մանկապարտեզի վերանորոգված հատվածներում գործող են, չվերանորոգված հատվածում գրեթե բացակայում է: Շենքի պատուհանները ամբողջովին փոխված են, տեղադրված են մետաղապլաստե պատուհաններ, դռները փոխված են մասնակի: Ներքին ինժեներական ցանցերը ենթակա են ամբողջական փոխման:

Ըստ նախագծի նախատեսվում է

Սեյսմազինվածության բարձրացման միջոցառումներ

- Ըստ տրված տեխնիկական վիճակի վերաբերյալ եզրակացության նախատեսվում է մասնաշենքերի ծածկերի աշխատանքը կոշտ սկավառակի բերելու նպատակով, ծածկասալերի մաքուր մակերևույթի վրա տեղադրել ամրանային ցանցեր, ամրակապելով դրանք ծածկասալերի միջև կարաններում տեղադրվող հարթ կարկասների հետ և բետոնացնել:

Տանիք

- Տանիքը նախատեսվում է վերնածածկի բետոնացման աշխատանքներն իրականացնելու նպատակով ապամոնտաժել: Հետագա վերատեղադրման նպատակով պահեստավորել փայտանյութը և թիթեղները : Տանիքի փայտանյութը մշակել հակահրդեհային լուծույթով:

Ներքին հարդարում

- Քանդել միջնորմները, պատերի գաջի սվաղը
- Քանդել հատակների շերտերը
- Վերականգնել պատերի գաջի սվաղը, ծեփամածկել և ներկել լատեքսային ներկով: Առաստաղներն ամբողջովին նախատեսվում է իրականացնել գիպսակարտոնից, թաց կետերում պլաստմասե սալերով, մետաղական ցինկապատ պրոֆիլներից կարկասի վրա:
- Տեղադրել նոր մետաղապլաստե դռներ: Աստիճանավանդակներում տեղադրել, հակահրդեհային, ինքնափակվող դռներ: Հատակներն իրականացնել վինիլային փաթթոցային նյութերով, նոր ե/բետոնյա հատակի և ց/ավազե հարթեցնող շերտի վրա: Միջանցքներում և թաց կետերում հատակներն իրականացնել պրեսգրանիտե խեցե սալերով:
- Կառուցել սանհանգույցներ, նոր ինժեներական ուղիներով : Սակավաշարժ խմբերի և հաշմանդամություն ունեցող անձանց համար յուրաքանչյուր հարկում նախատեսված են սանհանգույցներ:
- Միջանցքին կից նախատեսվում պատուհանները վերափոխել բացվածքի և մոնտաժել երկու կանգառով վերելակ: Վերելակն ընտրվել է ռուսական արտադրության VEARA Easy Lift 4.0 տիպի / կարող է տեղադրվել նմանատիպ պարամետրերի, այլ արտադրության, համարժեք գնի և որակի/ , նախատեսված սակավաշարժ խմբերի համար: Վերելակի աշխատանքային ջերմաստիճանը -35-ից +50 աստիճան է, մետաղական կարկասով, սենդվիչ պանելներից պատերով, կիրառելի է և դրսում տեղադրելու, և շինության մեջ: Արտադրողի կողմից տրամադրված տեխնիկական բնութագիրը և մոնտաժային սխեման կցվում է:
- Առկա ջեռուցման ցանցը ապամոնտաժել, պահեստավորել: Վերանորոգման աշխատանքները ավարտից հետո վերատեղադրել: Առկա կաթսաները հանձնել պատվիրատուին, տեղադրել նոր, կոնդենսացիոն գազի կաթսաներ: Գազամատակարարումն իրականացնել գործող գազատարից:
- Վերանորոգումից առաջ ամբողջովին փոխել էլեկտրական լուսավորության ներքին ցանցը:
- Մասնաշենքերում նախատեսվում է հրդեհային ազդանշանման, ինչպես նաև տեսահսկողության համակարգ
- Կառուցել նոր արտաքին կոյուղու ցանց և կոյուղու կեղտաջրերի մաքրման հոր:
- Արտաքին պատերի պարագծով արտաքին ջրերը հեռացնելու և շինության ներքին խոնավությունը բացառելու նպատակով նախատեսվում է իրականացնել խճային հիմքի վրա ասֆալտբետոնյա սալվածք, բազալտե 150*300 չափի եզրաքարերով:
- Էներգախնայողության նպատակով նախատեսվում է տեղադրել արևային տաք ջրամատակարաման համակարգեր, ինչպես նաև արևային էլեկտրակայան:
- Մանկապարտեզի բակը բարեկարգված է, կանաչապատված, տեղադրված են համապատասխան խաղասարքեր և տաղավարներ: Սակայն ցանկապատը քայքայված է, հենասյուները տեղաշարժված, ցանցը մասնակի բացակայում է: Նախատեսվում է քանդել առկա մետաղական ցանկապատը ,նոր խամքարաբետոնե հիմքի վրա իրականացնել ե/բետոնյա գոտի, ստորին հատվածը կառուցել ու/կ տուֆ քարից, սվաղել ց/ավազե շաղախով և հարդարել պատրաստի սվաղանյութով: Ցանկապատի վերևի հատվածը նախատեսվում է իրականացնել պողպատյա պրոֆիլավոր խողովակներից: Բոլոր մետաղական տարրերի երկտակ յուղաներկումով:

Աշխատանքերն իրականացնել ՀՀ-ումգործող ՇՆ և Կ-ի համաձայն, պահպանելով անվտանգության տեխնիկայի կանոնները: Աշխատանքների ընթացքում առաջացած խնդիրները, ներկանյութի, երեսապատման սալիկների, արտաքին սվաղանյութի գույնը, փոփոխությունները քննարկել և համաձայնեցնել պատվիրատուի, ինչպես նաև նախագծի գլխավոր ճարտարագետի հետ:

Կազմեց ՝ Հ.Գասպարյան

ՏՆՕՐԵՆ	Հ.ԳԱՍՊԱՐՅԱՆ		ՀՀ Գեղարքունիքի մարզի «Լանջաղբյուրի մանկապարտեզ» ՀՈԱԿ-ի շենքի հիմնանորոգում			
ՆԱԽԱԳԾՈՂ	Մ.ԱՂԴԱԼՅԱՆ		Ճարտարապետաշինարարական մաս	Փուլ	Թերթ	Թերթեր
				ԱՆ	2	32
			բացատրագիր	«ՌԵԳՈՒԼ» ՍՊԸ		

ՏՆՕՐԵՆ	Հ.ԳԱԱՍՊԱՐՅԱՆ		ՀՀ Գեղարքունիքի մարզի «Լանջաղբյուրի մանկապարտեզ» ՀՈԱԿ-ի շենքի հիմնանորոգում			
ՆԱԽԱԳԾԵՑ	Մ.ԱՂԴԱԼՅԱՆ		Ճարտարապետաշինարարական մաս	Փուլ	Թերթ	Թերթեր
				ԱՆ	2/1	32
			Տարածքի արբանյակային լուսանկար	«ՌԵԳՈՒԼ» ՍՊԸ		

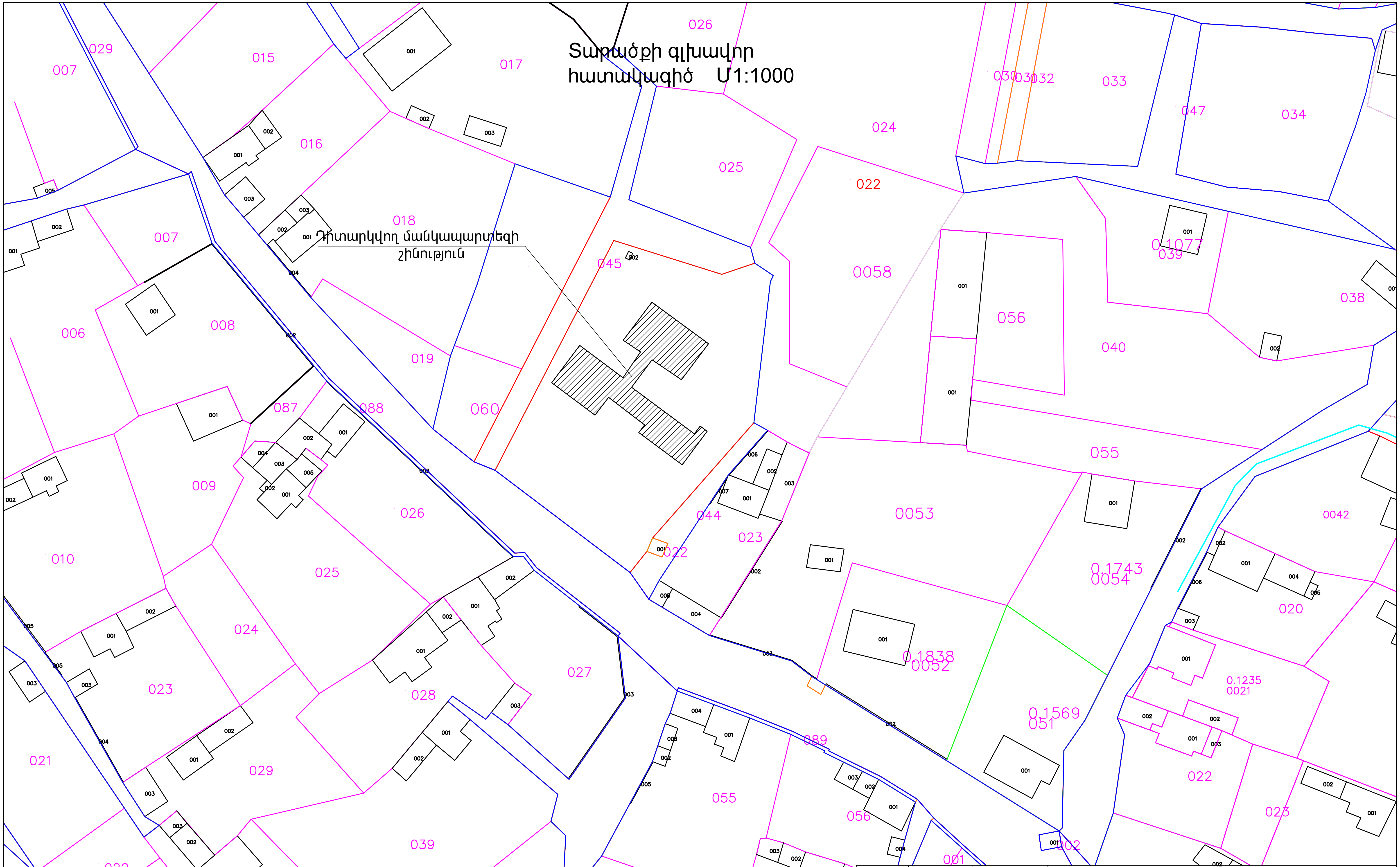

ՏՆՕՐԵՆ	Հ.ԳԱԱՍՊԱՐՅԱՆ		ՀՀ Գեղարքունիքի մարզի «Լանջաղբյուրի մանկապարտեզ» ՀՈԱԿ-ի շենքի հիմնանորոգում		
ՆԱԽԱԳԾՈՂ	Մ.ԱՂԴԱԼՅԱՆ		Ճարտարապետաշինարարական մաս	Փուլ ԱՆ	Թերթ 3	Թերթեր 32
			Տարածքի գլխավոր հատակագիծ Մ1:1000	«ՌԵԳՈՒԼ» ՍՊԸ		

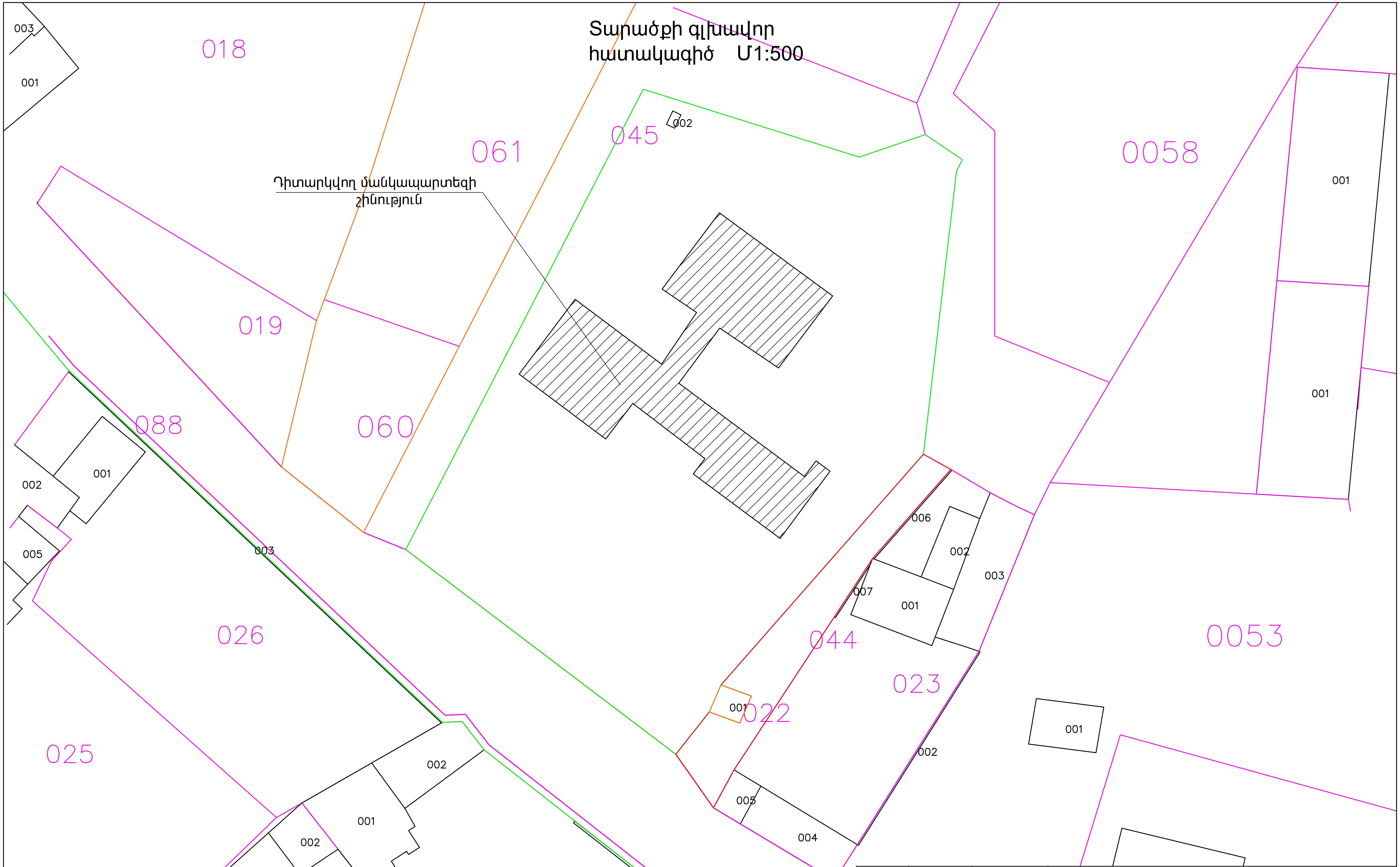

ՏՆՕՐԷՆ	Հ.ԳԱՍՊԱՐՅԱՆ		ՀՀ Գեղարքունիքի մարզի «Լանջաղբյուրի մանկապարտեզ» ՀՈԱԿ-ի շենքի հիմնանորոգում
ՆԱԽԱԳԾԵՑ	Մ.ԱՂԴԱԼՅԱՆ	[signature]	Ճարտարապետաշինարարական մաս
			Տարածքի գլխավոր հատակագիծ Մ1:500

Փուլ	Թերթ	Թերթեր
ԱՆ	4	32

«ՌԵԳՈՒԼ» ՍՊԸ

Մանկապարտեզի 1-ին հարկի չափագրություն Մ1:200

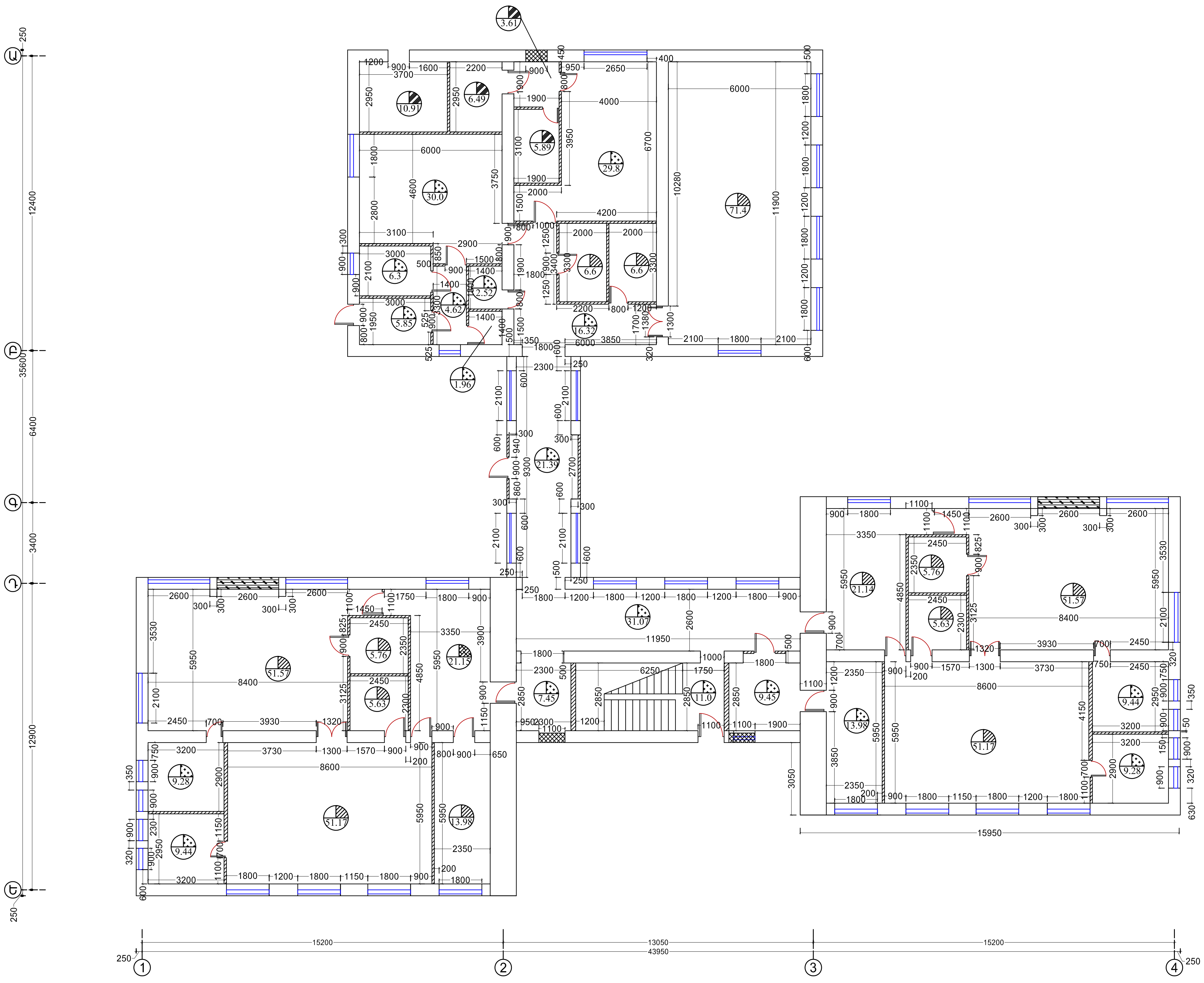

- քանդվող մ/տախտակից հատակ — Սենյակի մակերեսը
- քանդվող բետոնից հատակ — Սենյակի մակերեսը
- քանդվող խեցեսալե հատակ — Սենյակի մակերեսը
- Քանդվող լինոլեումից հատակ — Սենյակի մակերեսը
- քանդվող 100մմ հաստ. պեմզաբլոկից միջնորմ
- պատուհանի բացվածքի իրականացում 2.6*1.7 չափի
- դռան բացվածքի իրականացում 2.6*1.7 չափի

ՏՆՕՐԵՆ	Հ.ԳԱՍՊԱՐՅԱՆ		ՀՀ Գեղարքունիքի մարզի «Լանջաղբյուրի մանկապարտեզ» ՀՈԱԿ-ի շենքի հիմնանորոգում		
ՆԱԽԱԳԾՈՂ	Մ.ԱՂԴԱԼՅԱՆ		Ճարտարապետաշինարարական մաս	Փուլ: ԱՆ	Թերթ: 5 / Թերթեր: 32
			Մանկապարտեզի 1-ին հարկի չափագրություն Մ1:200	«ՌԵԳՈՒԼ» ՍՊԸ	

Մանկապարտեզի 2-րդ հարկի չափագրություն Մ1:200

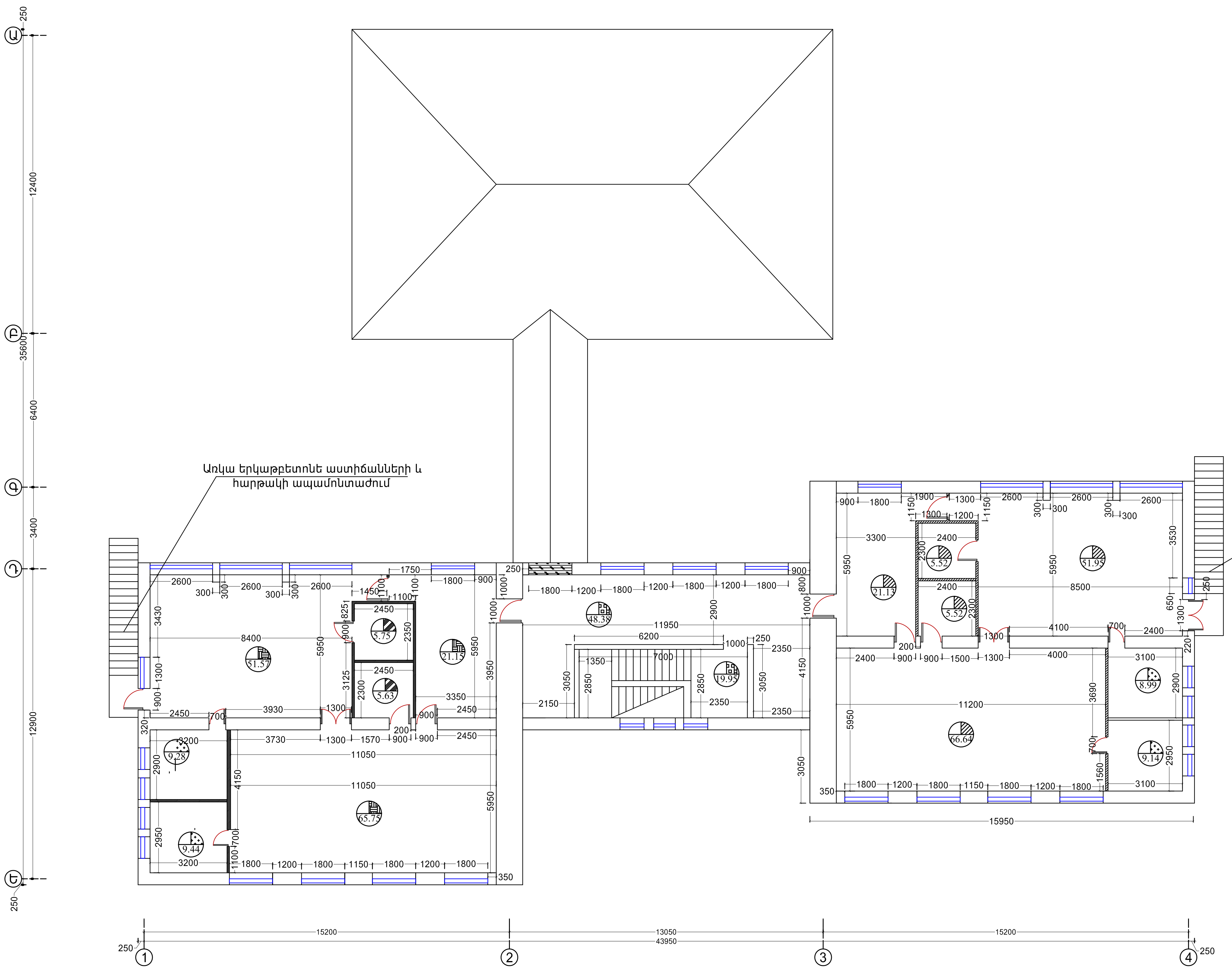

Քանդվող պրեսգրանիտե հատակ
Սենյակի մակերեսը

քանդվող լամինատից հատակ
Սենյակի մակերեսը

քանդվող բետոնից հատակ
Սենյակի մակերեսը

քանդվող խեցեսալե հատակ
Սենյակի մակերեսը

քանդվող 100մմ հաստ. պեմզաբլոկից միջնորմ

պատուհանի բացվածքի իրականացում 2.6*1.7 չափի

ՏՆՕՐԵՆ	Հ.ԳԱԱՍՊԱՐՅԱՆ		ՀՀ Գեղարքունիքի մարզի «Լանջաղբյուրի մանկապարտեզ» ՀՈԱԿ-ի շենքի հիմնանորոգում		
ՆԱԽԱԳԾՈՂ	Մ.ԱՂԴԱԼՅԱՆ		Ճարտարապետաշինարարական մաս	Փուլ: ԱՆ	Թերթ: 6 / Թերթեր: 32
			Մանկապարտեզի 2-րդ հարկի չափագրություն Մ1:200	«ՌԵԳՈՒԼ» ՍՊԸ	

Մանկապարտեզի 1-ին հարկի նախագծային Մ1:200

ԱՌԱՋԻՆ ՀԱՐԿ Շին. 787.9մ² / Օգտ. 621.1մ²		
№	ԱՆՎԱՆՈՒՄ	ՄԱԿԵՐԵՍ
1-1	Նախամուտք - աստիճանավանդակ	17.81մ2
1-2	Միջանցք	38.5մ2
1-3	Նախամուտք	9.45մ2
1-4	Հանդերձարան	21.25մ2
1-5	Պահեստ	5.76մ2
1-6	Պահեստ	5.63մ2
1-7	Դասասենյակ	51.57մ2
1-8	Ս/Հ	9.28մ2
1-9	Ննջասենյակ	51.17մ2
1-10	Մեթոդական կաբինետ	13,98մ2
1-11	Հանդերձարան	21.14մ2
1-12	Պահեստ	5.76մ2
1-13	Պահեստ	5.63մ2
1-14	Դասասենյակ	51.57մ2
1-15	Տնօրենի կաբինետ	13.98մ2
1-16	Ննջարան	51.57մ2
1-17	Ս/Հ	9.44մ2
1-18	Միջանցք	21.39մ2
1-19	Միջանցք	25.41մ2
1-20	Հանդերձարան	2.75մ2
1-21	Պահեստ	5,58մ2
1-22	Դահլիճ	71.4մ2
1-23	Խոհանոց	29.8մ2
1-24	Պահեստ	9.5մ2
1-25	Պահեստ	8.06մ2
1-26	Կաթսայատուն	7.28մ2
1-27	Լվացքատուն - արդուկի սենյակ	20.57մ2
1-28	Լոգուղեղ	7.04մ2
1-29	Հոգեբան	6.21մ2
1-30	Բուժկետ	12.48մ2
1-31	Ս/Հ	2.95մ2
1-32	Ս/Հ	9.44մ2
1-33	Ս/Հ	9.28մ2
	Ընդհանուր	632.23մ2

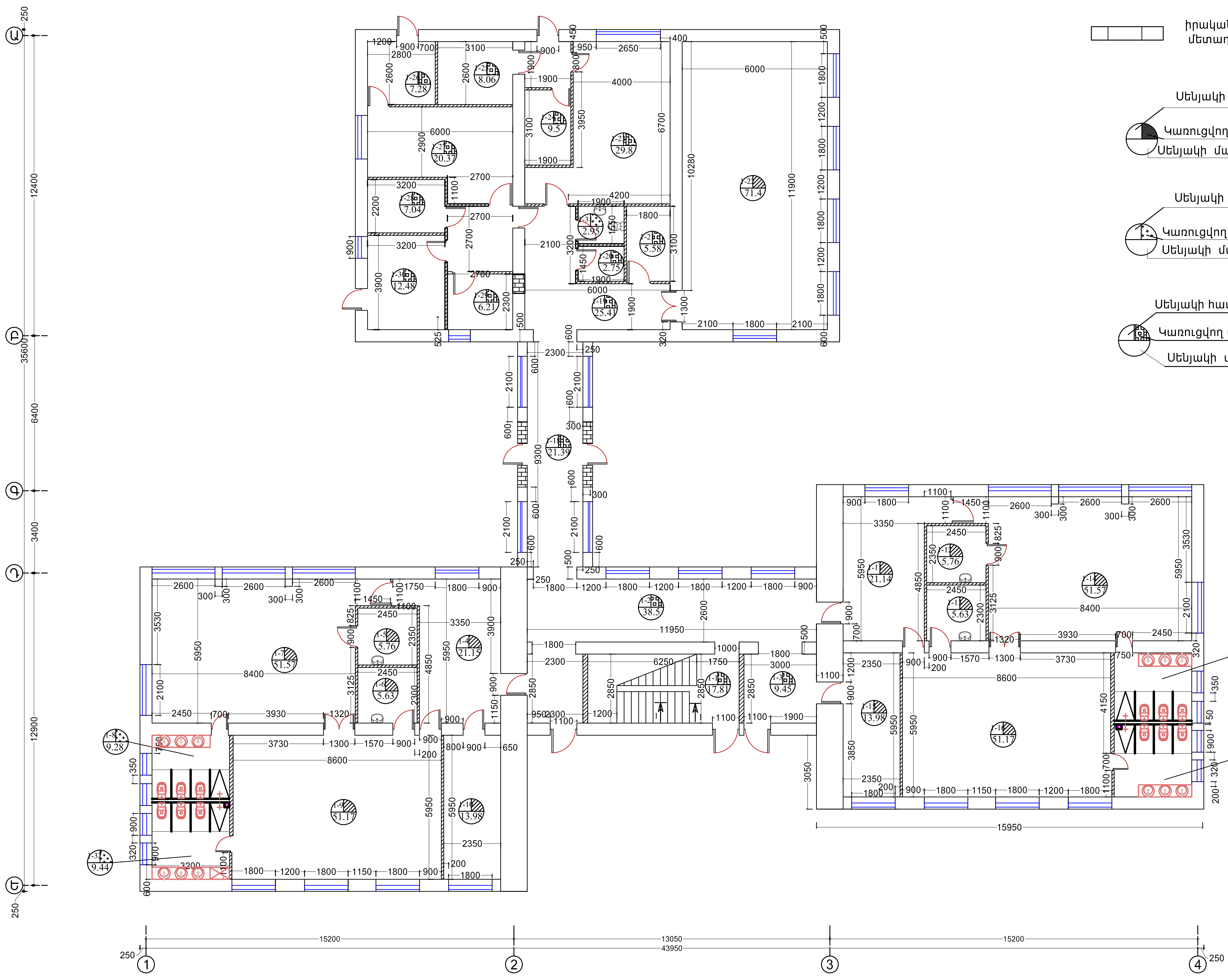

իրականացվող 400մմ հաստ. տուֆից շարվածք

իրականացվող 100մմ հաստ. պեմզաբլոկից միջնորմ

իրականացվող 60մմ հաստ. մետաղապլաստե միջնորմ

Սենյակի համարը
Կառուցվող վինիլային հատակ
Սենյակի մակերեսը

Սենյակի համարը
Կառուցվող խեցեղալե հատակ
Սենյակի մակերեսը

Սենյակի համարը
Կառուցվող պրեսգրանիտե հատակ
Սենյակի մակերեսը

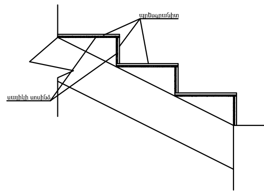

ՏՆՕՐԵՆ	Հ.ԳԱՍՊԱՐՅԱՆ		ՀՀ Գեղարքունիքի մարզի «Լանջաղբյուրի մանկապարտեզ» ՀՈԱԿ-ի շենքի հիմնանորոգում		
ՆԱԽԱԳԾԵՑ	Մ.ԱՂԴԱԼՅԱՆ		Ճարտարապետաշինարարական մաս	Փուլ: ԱՆ	Թերթ: 7 / Թերթեր: 32
			Մանկապարտեզի 1-ին հարկի նախագծային Մ1:200	«ՌԵԳՈՒԼ» ՍՊԸ	

Մանկապարտեզի 2-րդ հարկի նախագծային Մ1:200

ԵՐԿՐՈՐԴ ՀԱՐԿ Շին. 497.0մ² / Օգտ. 389.7մ²		
№	ԱՆՎԱՆՈՒՄ	ՄԱԿԵՐԵՍ
2-1	Աստիճանավանդակ	13.5մ2
2-2	Միջանցք	48.38մ2
2-3	Հանդերձարան	21.13մ2
2-4	Դասասենյակ	51.95մ2
2-5	Պահեստ	5.52մ2
2-6	Պահեստ	5.52մ2
2-7	Ննջասենյակ	66.65մ2
2-8	Ս/Հ	8.99մ2
2-9	Ս/Հ	9.14մ2
2-10	Հանդերձարան	21.15մ2
2-11	Դասասենյակ	51.57մ2
2-12	Ննջասենյակ	65.75մ2
2-13	Պահեստ	5.63մ2
2-14	Պահեստ	5.75մ2
2-15	Ս/Հ	9.28մ2
2-16	Ս/Հ	9.44մ2
	Ընդհանուր	399.35մ2

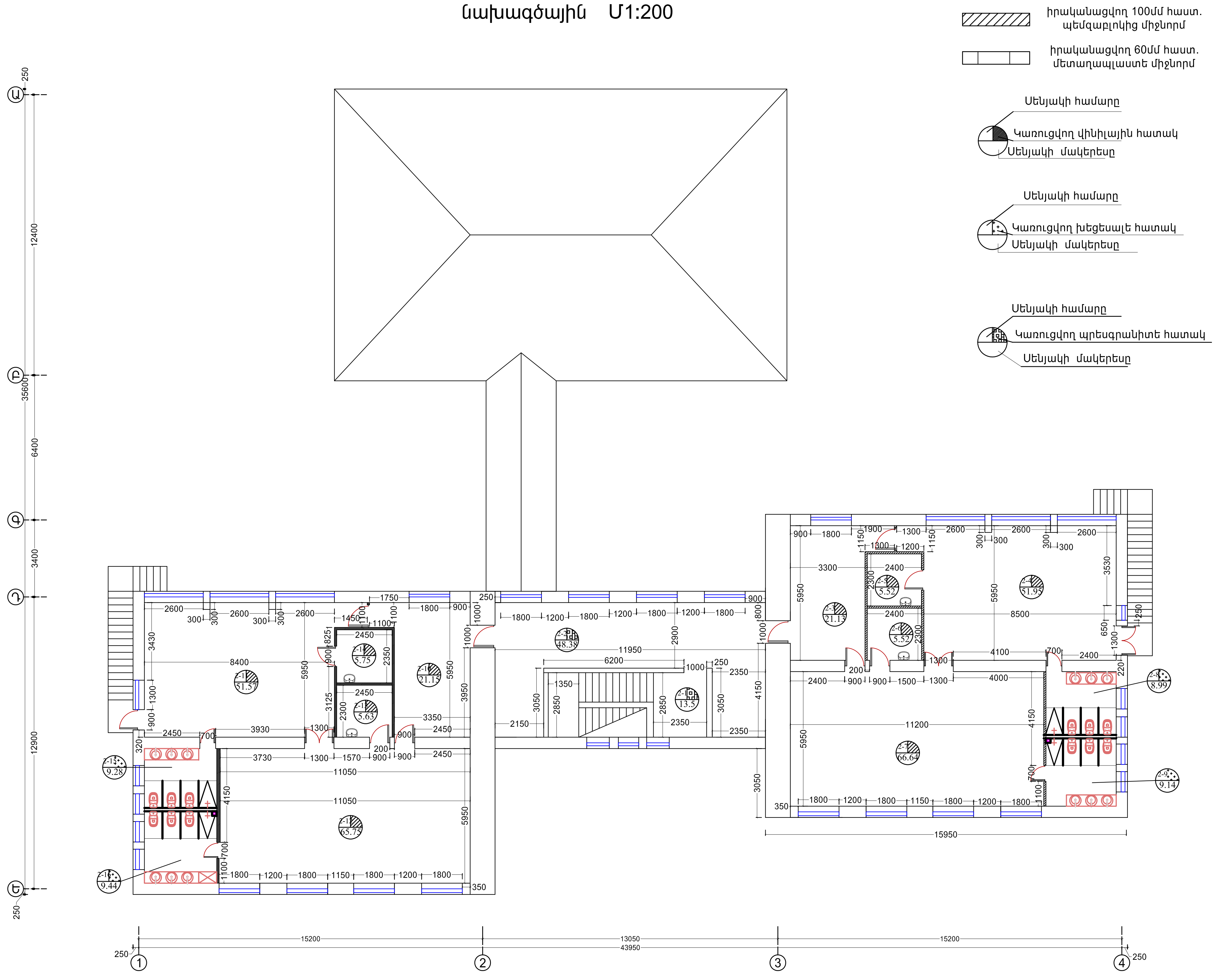

ՏՆՕՐԵՆ	Հ.ԳԱՍՊԱՐՅԱՆ		ՀՀ Գեղարքունիքի մարզի «Լանջաղբյուրի մանկապարտեզ» ՀՈԱԿ-ի շենքի հիմնանորոգում		
ՆԱԽԱԳԾԵՑ	Մ.ԱՂԴԱԼՅԱՆ	[signature]	Ճարտարապետաշինարարական մաս	Փուլ: ԱՆ	Թերթ: 8 / Թերթեր: 32
			Մանկապարտեզի 2-րդ հարկի նախագծային Մ1:200	«ՌԵԳՈՒԼ» ՍՊԸ	

Դռների և պատուհանների մակնիշավորում 1-ին հարկ Մ1:200

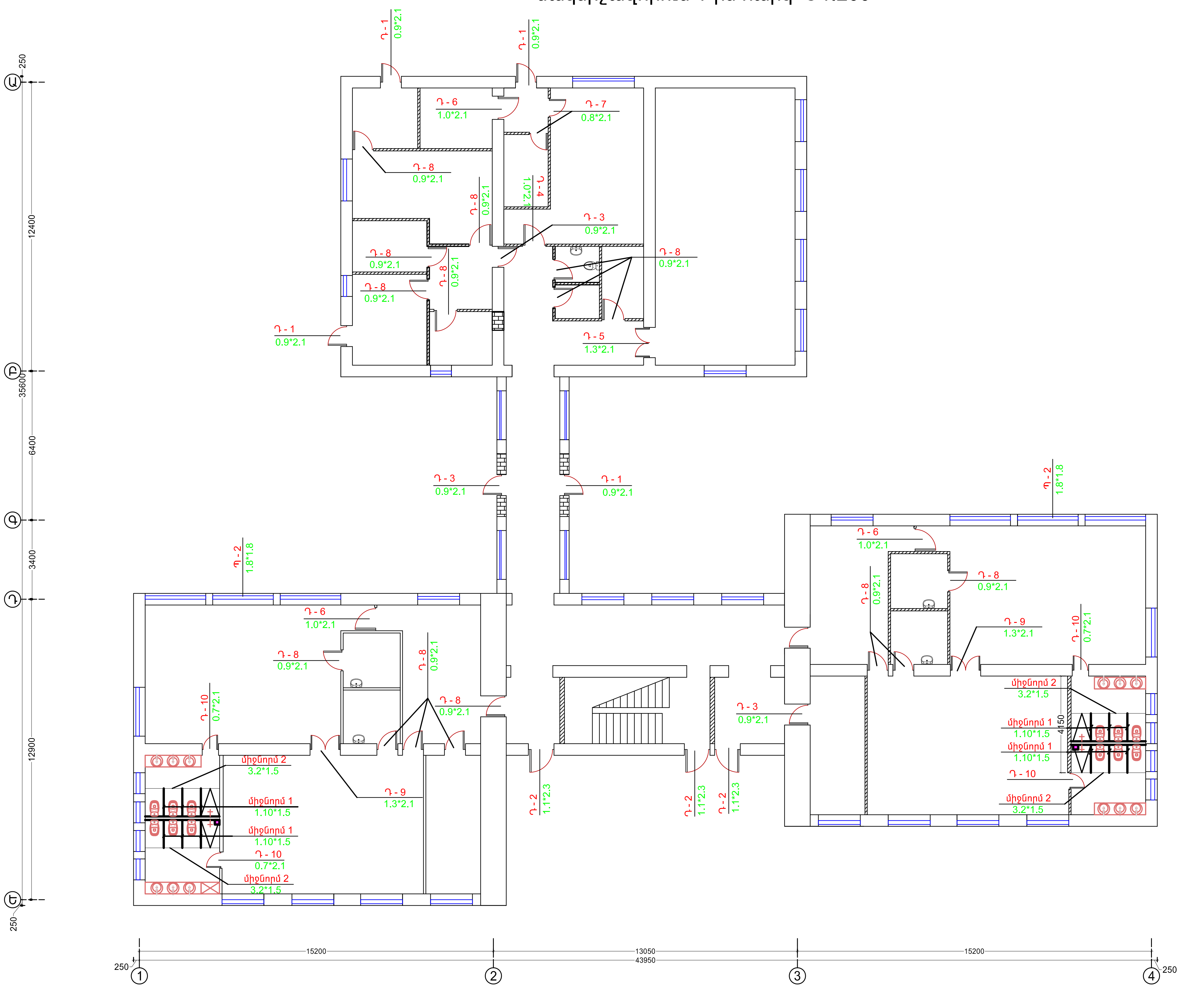

ՏՆՕՐԵՆ	ՀԵԳՍՄՊԱՐՅԱՆ		ՀՀ Գեղարքունիքի մարզի «Լանջաղբյուրի մանկապարտեզ» ՀՈԱԿ-ի շենքի հիմնանորոգում		
ՆԱԽԱԳԾԵՑ	ՄԱՂԴԱԼՅԱՆ		Ճարտարապետաշինարարական մաս	Փուլ: ԱՆ	Թերթ: 9 / Թերթեր: 32
			Դռների և պատուհանների մակնիշավորում 1-ին հարկ Մ1:200	«ՌԵԳՈՒԼ» ՍՊԸ	

Դռների և պատուհանների մակնիշավորում 2-րդ հարկ Մ1:200

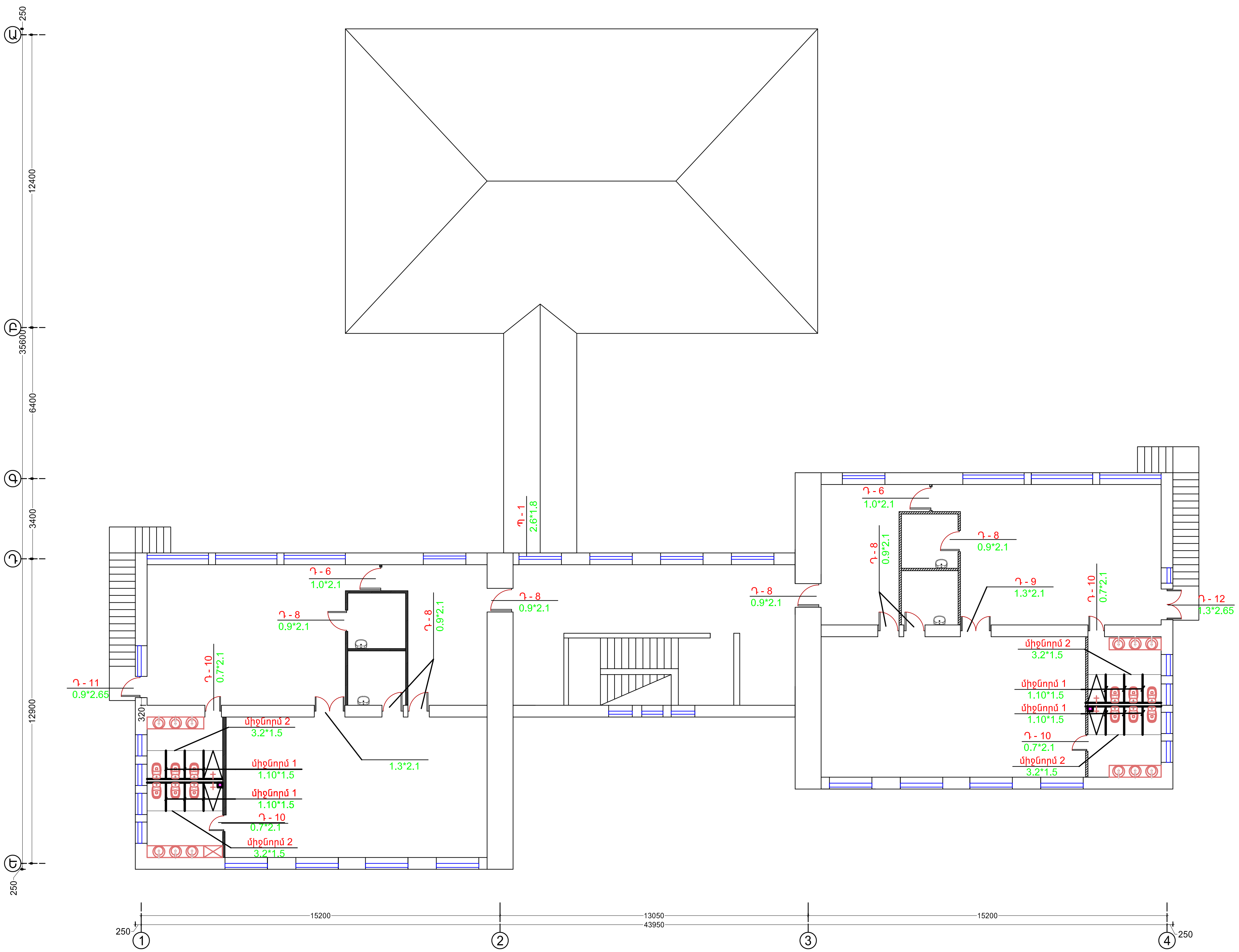

ՏՆՕՐԵՆ	Հ.ԳԱՍՊԱՐՅԱՆ		ՀՀ Գեղարքունիքի մարզի «Լանջաղբյուրի մանկապարտեզ» ՀՈԱԿ-ի շենքի հիմնանորոգում			
ՆԱԽԱԳԾԵՑ	Մ.ԱՂԴԱԼՅԱՆ		Ճարտարապետաշինարարական մաս	Փուլ	Թերթ	Թերթեր
				ԱՆ	10	32
			Դռների և պատուհանների մակնիշավորում 2-րդ հարկ Մ1:200	«ՌԵԳՈՒԼ» ՍՊԸ		

ՀԱՏԱԿՆԵՐԻ ՀԱՍՏՈՒԹՅՈՒՆՆԵՐԸ

ՍԵՆՔԵՐԻ ԱՆՎԱՆՈՒՄԸ ԿԱՄ ՀԱՄԱՐԸ	ՀԱՐԿ	ՀԱՏԱԿԻ ՈՒՐՎԱԳԻԾԸ	ՀԱՏԱԿՆԵՐԻ ՏԵՍԱԿՆԵՐ
109,110,111,112,121 122,124,125,127, 128,129,130,131, 132,133,134,135, 136	1	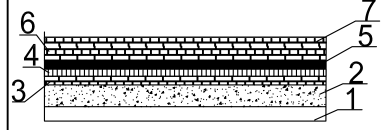	1. Գ/ունեցող հատակ 2. Ավազակոպճից լիցք 8սմ 3. բետոնե հատակ 8սմ 4. ցանց Bp d=5մմ,բջիջը 150x150մմ 5. հզոգամ 4մմ 6. Ց/ավազե հարթեցուցիչ շերտ 3սմ 7. պրեսգրանիտե հատակ
103,104,105,106, 107,108,113,114, 115,118,119,120, 123	1	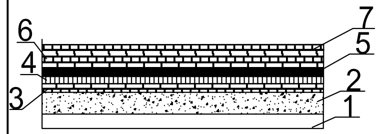	1. Գ/ունեցող հատակ 2. Ավազակոպճից լիցք 8սմ 3. բետոնե հատակ 8սմ 4. ցանց Bp d=5մմ,բջիջը 150x150մմ 5. հզոգամ 4մմ 6. Ց/ավազե հարթեցուցիչ շերտ 3սմ 7. վինիլային հատակ
101,102,116.117 126	1	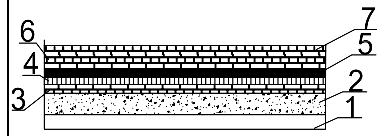	1. Գ/ունեցող հատակ 2. Ավազակոպճից լիցք 8սմ 3. բետոնե հատակ 8սմ 4. ցանց Bp d=5մմ,բջիջը 150x150մմ 5. հզոգամ 4մմ 6. Ց/ավազե հարթեցուցիչ շերտ 3սմ 7. Խեցեսալե հատակ

ՍԵՆՔԵՐԻ ԱՆՎԱՆՈՒՄԸ ԿԱՄ ՀԱՄԱՐԸ	ՀԱՐԿ	ՀԱՏԱԿԻ ՈՒՐՎԱԳԻԾԸ	ՀԱՏԱԿՆԵՐԻ ՏԵՍԱԿՆԵՐ
208, 209	2	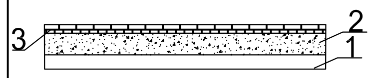	1. Գ/ունեցող հատակ 2. Ց/ավազե հարթեցուցիչ շերտ 4սմ 3. պրեսգրանիտե հատակ
203,204,205,206, 207,210,211,214, 215,216	2	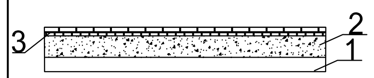	1. Գ/ունեցող հատակ 2. Ց/ավազե հարթեցուցիչ շերտ 4սմ 3. վինիլային հատակ
201,202,212,213	2	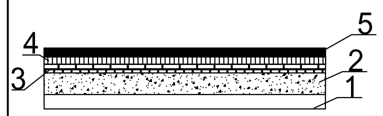	1. Գ/ունեցող հատակ 2. Ց/ավազե հարթեցուցիչ շերտ 3սմ 3. Խեցեսալե հատակ

ՏՆՕՐԵՆ	Հ.ԳԱՍՊԱՐՅԱՆ		ՀՀ Գեղարքունիքի մարզի «Լանջաղբյուրի մանկապարտեզ» ՀՈԱԿ-ի շենքի հիմնանորոգում			
ՆԱԽԱԳԾՈՂ	Մ.ԱՂԴԱԼՅԱՆ		Ճարտարապետաշինարարական մաս	Փուլ	Թերթ	Թերթեր
				ԱՆ	11	32
			Հատակների մասնագիր հատակագիծ Մ:100	«ՌԵԳՈՒԼ» ՍՊԸ		

ԴՌՆԵՐԻ ՄԱՍՆԱԳԻՐ

	ԷՍՔԻԶ	ՄԱԿՆԻՇԸ	ՄԵԿ ԷԼԵՄԵՆՏԻ ՄԱԿԵՐԵՍԸ $Մ^2$	ՔԱՆԱԿ/ ՀԱՏ	ԸՆԴՀԱՆՈՒՐ ՄԱԿԵՐԵՍԸ $Մ^2$
Դ - 1		ԱԼՅՈՒՄԻՆԱՊԼԱՍՏԵ ԴՈՒՌ	1.89	4	7.56
Դ - 2		ԱԼՅՈՒՄԻՆԱՊԼԱՍՏԵ ԴՈՒՌ	2.53	3	7.59
Դ - 3		ԱՌԿԱ ՄԵՏԱՂՈՊԼԱՍՏԵ ԴՈՒՌ ՍՊԻՏԱԿ 6 սմ	1.89	3	5.67
Դ - 4		ԱՌԿԱ ՄԵՏԱՂՈՊԼԱՍՏԵ ԴՈՒՌ ՍՊԻՏԱԿ 6 սմ	2.1	1	2.1
Դ - 5		ԱՌԿԱ ՄԵՏԱՂՈՊԼԱՍՏԵ ԴՈՒՌ ՍՊԻՏԱԿ 6 սմ	2.73	1	2.73
Դ - 6		ՄԵՏԱՂՈՊԼԱՍՏԵ ԴՈՒՌ ՍՊԻՏԱԿ 6 սմ	2.1	5	10.5
		ՄԵՏԱՂՈՊԼԱՍՏԵ ՄԻՋՆՈՐՄ 1 ՍՊԻՏԱԿ 6 սմ	1.65	24	39.6
		ՄԵՏԱՂՈՊԼԱՍՏԵ ՄԻՋՆՈՐՄ 2 ՍՊԻՏԱԿ 6 սմ	4.8	8	38.4

ԴՌՆԵՐԻ ՄԱՍՆԱԳԻՐ

	ԷՍՔԻԶ	ՄԱԿՆԻՇԸ	ՄԵԿ ԷԼԵՄԵՆՏԻ ՄԱԿԵՐԵՍԸ Մ	ՔԱՆԱԿ/ ՀԱՏ	ԸՆԴՀԱՆՈՒՐ ՄԱԿԵՐԵՍԸ Մ
Դ - 7		ՄԵՏԱՂՈՊԼԱՍՏԵ ԴՈՒՌ ՍՊԻՏԱԿ 6 սմ	1.68	2	3.36
Դ - 8		ՄԵՏԱՂՈՊԼԱՍՏԵ ԴՈՒՌ ՍՊԻՏԱԿ 6 սմ	1.89	23	43.47
Դ - 9		ՄԵՏԱՂՈՊԼԱՍՏԵ ԴՈՒՌ ՍՊԻՏԱԿ 6 սմ	2.73	4	10.92
Դ - 10		ՄԵՏԱՂՈՊԼԱՍՏԵ ԴՈՒՌ ՍՊԻՏԱԿ 6 սմ	1.47	8	11.76
Դ - 11		ԱԼՅՈՒՄԻՆԱՊԼԱՍՏԵ ԴՈՒՌ	2.385	1	2.385
Դ - 12		ԱԼՅՈՒՄԻՆԱՊԼԱՍՏԵ ԴՈՒՌ	3.445	1	3.445

1. ԴՌՆԵՐԻ ԵՎ ՊԱՏՈՒՀԱՆՆԵՐԻ ՊԱՏՐԱՍՏՈՒՄԻՑ ԱՌԱՋ ԱՆՀՐԱԺԵՇՏ Է ԿԱՏԱՐԵԼ ԲԱՑՎԱԾՔՆԵՐԻ ՍՏՈՒԳԻՉ ՉԱՓՈՒՄՆԵՐ
2. ԱՐՏԱՔԻՆ ԴՌՆԵՐԻ ՀԱՆԳՈՒՅՑՆԵՐՆ ԻՐԱԿԱՆԱՑՆԵԼ ԸՍՏ ԳՕՍՏ 24698-81

ԱՊԱԿԵՊԱՏ ՏԵՂԱՄԱՍ

ԽՈՒԼ ՏԵՂԱՄԱՍ

ՏՆՕՐԵՆ	Հ.ԳԱՍՊԱՐՅԱՆ	ՀՀ Գեղարքունիքի մարզի «Լանջաղբյուրի մանկապարտեզ» ՀՈԱԿ-ի շենքի հիմնանորոգում	
ՆԱԽԱԳԾՈՂ	Մ.ԱՂԴԱԼՅԱՆ	Ճարտարապետաշինարարական մաս	Փուլ: ԱՆ; Թերթ: 12; Թերթեր: 32
		Դռների մասնագիր Մ 1:100	«ՌԵԳՈՒԼ» ՍՊԸ

ՊԱՏՈՒՀԱՆՆԵՐԻ ՄԱՍՆԱԳԻՐ

	ԷՍՔԻԶ	ՄԱԿՆԻՇԸ	ՄԵԿ ԷԼԵՄԵՆՏԻ ՄԱԿԵՐԵՍԸ $Մ^2$	ՔԱՆԱԿ/ ՀԱՏ	ԸՆԴՀԱՆՈՒՐ ՄԱԿԵՐԵՍԸ $Մ^2$
Պ - 1	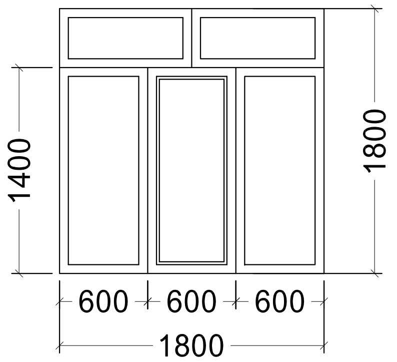	ՄԵՏԱՂԱՊԼԱՍՏԵ ՊԱՏՈՒՀԱՆ ՍՊԻՏԱԿ 6 սմ	ԲԱՑՎՈՂ 0.84 ՉԲԱՑՎՈՂ 2.4	1	ԲԱՑՎՈՂ 0.84 ՉԲԱՑՎՈՂ 2.4
Պ - 2	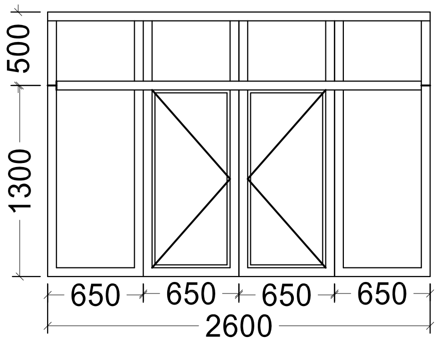	ՄԵՏԱՂԱՊԼԱՍՏԵ ՊԱՏՈՒՀԱՆ ՍՊԻՏԱԿ 6 սմ	ԲԱՑՎՈՂ 1.69 ՉԲԱՑՎՈՂ 2.99	2	ԲԱՑՎՈՂ 3.38 ՉԲԱՑՎՈՂ 5.98

ՏՆՕՐԵՆ	Հ.ԳԱՍՊԱՐՅԱՆ		ՀՀ Գեղարքունիքի մարզի «Լանջաղբյուրի մանկապարտեզ» ՀՈԱԿ-ի շենքի հիմնանորոգում
ՆԱԽԱԳԾՈՂ	Մ.ԱՂԴԱԼՅԱՆ		Ճարտարապետաշինարարական մաս — Փուլ: ԱՆ; Թերթ: 13; Թերթեր: 32
			Պատուհանների մասնագիր Մ 1:50 — «ՌԵԳՈՒԼ» ՍՊԸ

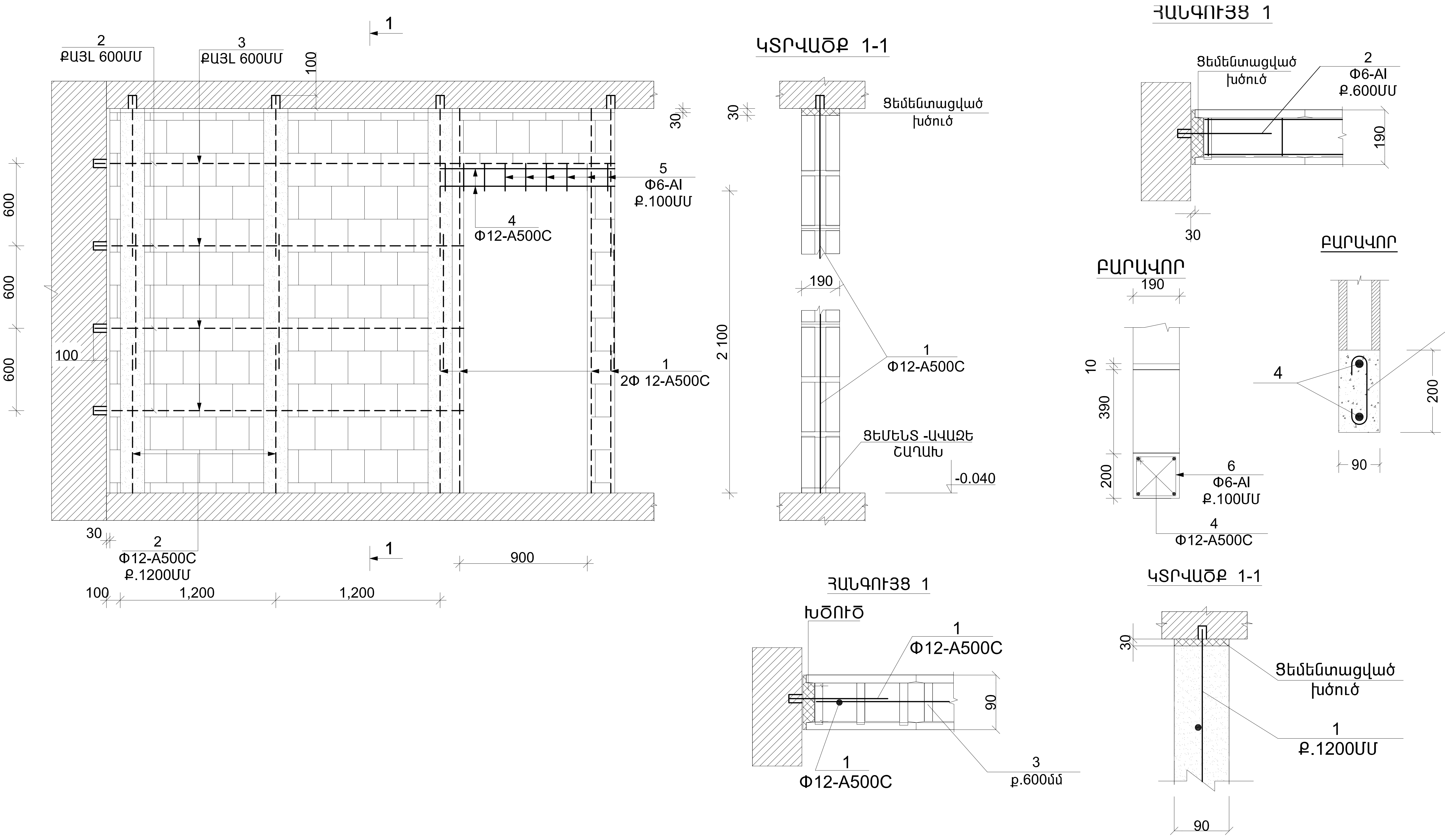

ԾԱՆՈԹՈՒԹՅՈՒՆ

1. ՀԵՐՄԵՏԻԿ ԱՄՈՐՏԱԶԻՑՆՈՂ ՄԻՋԱԴԻՐՆԵՐԸ ՀԱԿԱՍԵՅՍՄԻԿ ԿԱՐԵՐԻ ԱՄԲՈՂՋ ԵՐԿԱՐՈՒԹՅԱՄԲ ԵՎ ԲԱՐՁՐՈՒԹՅԱՄԲ ԻՐԱԿԱՆԱՑՆԵԼ ԽԾՈՒԾՈՎ:
2. ՄԻՋՆՈՐՄՆԵՐԻ ԱՄՐԱՆԱՎՈՐՄԱՆ ԺԱՄԱՆԱԿ ԱՊԱՀՈՎԵԼ ՀՈՐԻԶՈՆԱԿԱՆ ԵՎ ՈՒՂՂԱՀԱՅԱՑ ԱՄՐԱՆՆԵՐԻ ԱՆԸՆԴՀԱՏՈՒԹՅՈՒՆԸ:

ՏՆՕՐԵՆ	Հ.ԳԱՍՊԱՐՅԱՆ		ՀՀ Գեղարքունիքի մարզի «Լանջաղբյուրի մանկապարտեզ» ՀՈԱԿ-ի շենքի հիմնանորոգում			
ՆԱԽԱԳԾՈՂ	Մ.ԱՂԴԱԼՅԱՆ	[signature]	Ճարտարապետաշինարարական մաս	Փուլ	Թերթ	Թերթեր
				ԱՆ	14	32
			ՄԻՋՆՈՐՄՆԵՐԻ ԱՄՐԱՆԱՎՈՐՄԱՆ ԵՎ ԱՄՐԱՑՄԱՆ ԴՐՎԱԳ	«ՌԵԳՈՒԼ» ՍՊԸ		

Ճակատ 1-4   Մ1:200

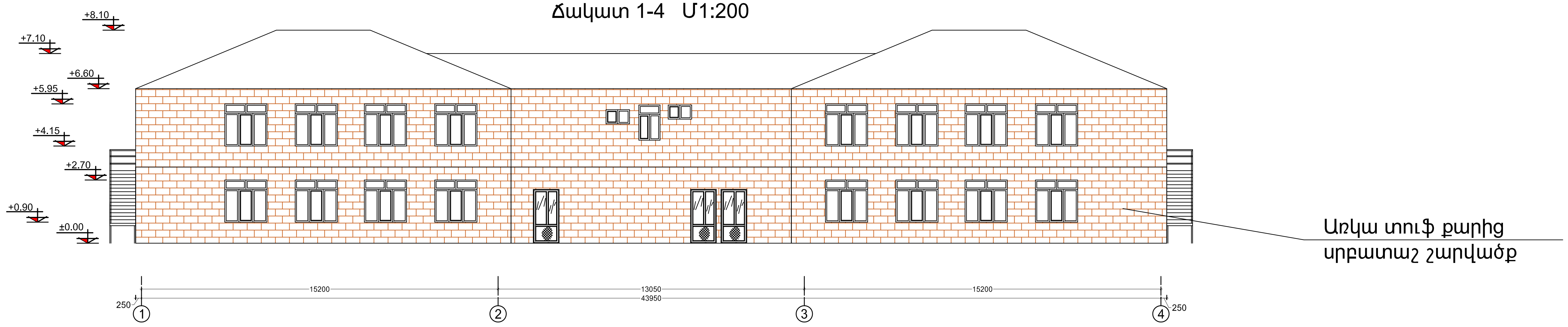

Ճակատ 4-1   Մ1:200

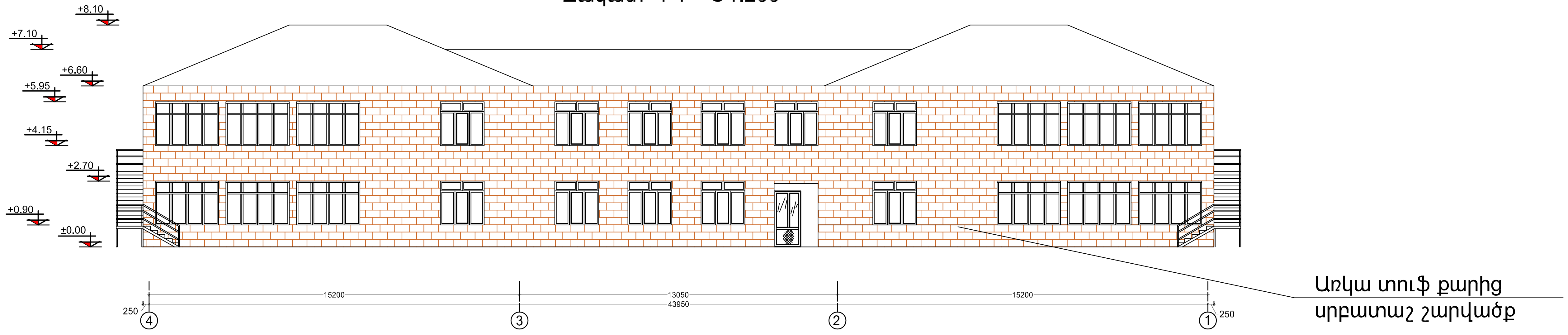

Ճակատ 4-1   Մ1:200

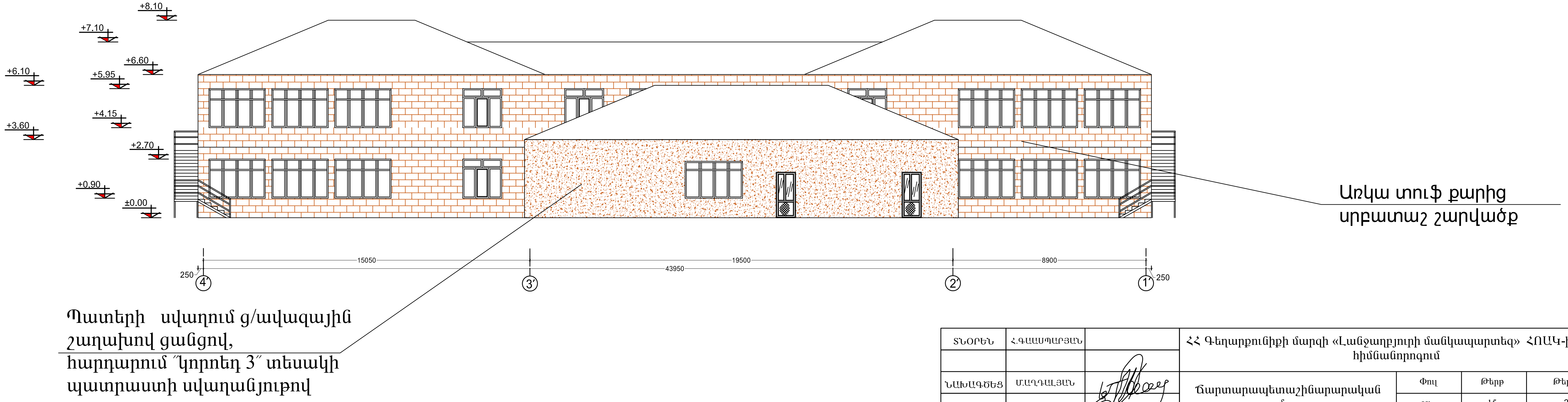

ՏՆՕՐԵՆ	Հ.ԳԱԱՍՊԱՐՅԱՆ		ՀՀ Գեղարքունիքի մարզի «Լանջաղբյուրի մանկապարտեզ» ՀՈԱԿ-ի շենքի հիմնանորոգում		
ՆԱԽԱԳԾՈՂ	Մ.ԱՂԴԱԼՅԱՆ	[signature]	Ճարտարապետաշինարարական մաս	Փուլ: ԱՆ	Թերթ: 15 / Թերթեր: 32
			Ճակատներ 1-4, 4-1, 4՛-1՛ Մ1:200	«ՌԵԳՈՒԼ» ՍՊԸ	

Ճակատ Ա-Ե Մ1:100

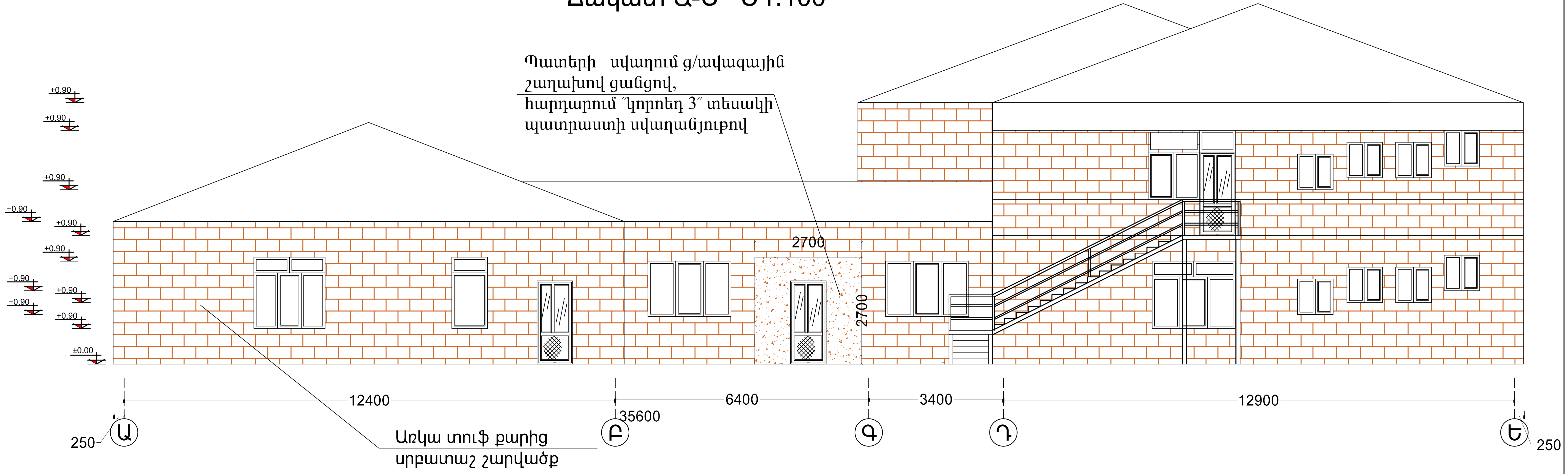

Ճակատ Ե-Ա Մ1:100

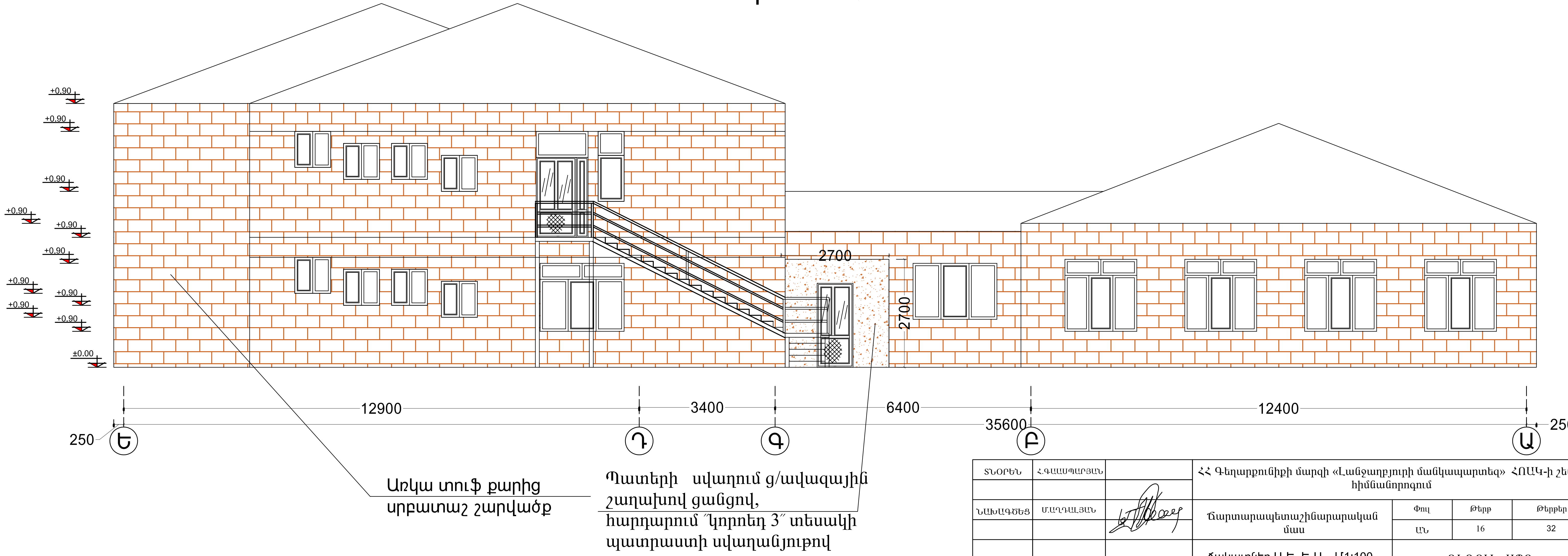

ՏՆՕՐԵՆ	ՀԳԱԱՍՊԱՐՅԱՆ		ՀՀ Գեղարքունիքի մարզի «Լանջաղբյուրի մանկապարտեզ» ՀՈԱԿ-ի շենքի հիմնանորոգում			
ՆԱԽԱԳԾՈՂ	Մ.ԱՂԴԱԼՅԱՆ		Ճարտարապետաշինարարական մաս	Փուլ	Թերթ	Թերթեր
				ԱՆ	16	32
			Ճակատներ Ա-Ե, Ե-Ա Մ1:100	«ՌԵԳՈՒԼ» ՍՊԸ		

Տարածքի գեոդեզիական հանույթ   Մ1:400

ՏՆՕՐԵՆ	Հ.ԳԱԱՍՊԱՐՅԱՆ		ՀՀ Գեղարքունիքի մարզի «Լանջաղբյուրի մանկապարտեզ» ՀՈԱԿ-ի շենքի հիմնանորոգում			
ՆԱԽԱԳԾԵՑ	Մ.ԱՂԴԱԼՅԱՆ		Ճարտարապետաշինարարական մաս	Փուլ	Թերթ	Թերթեր
				ԱՆ	17	32
			Տարածքի գեոդեզիական հանույթ Մ1:400	«ՌԵԳՈՒԼ» ՍՊԸ		

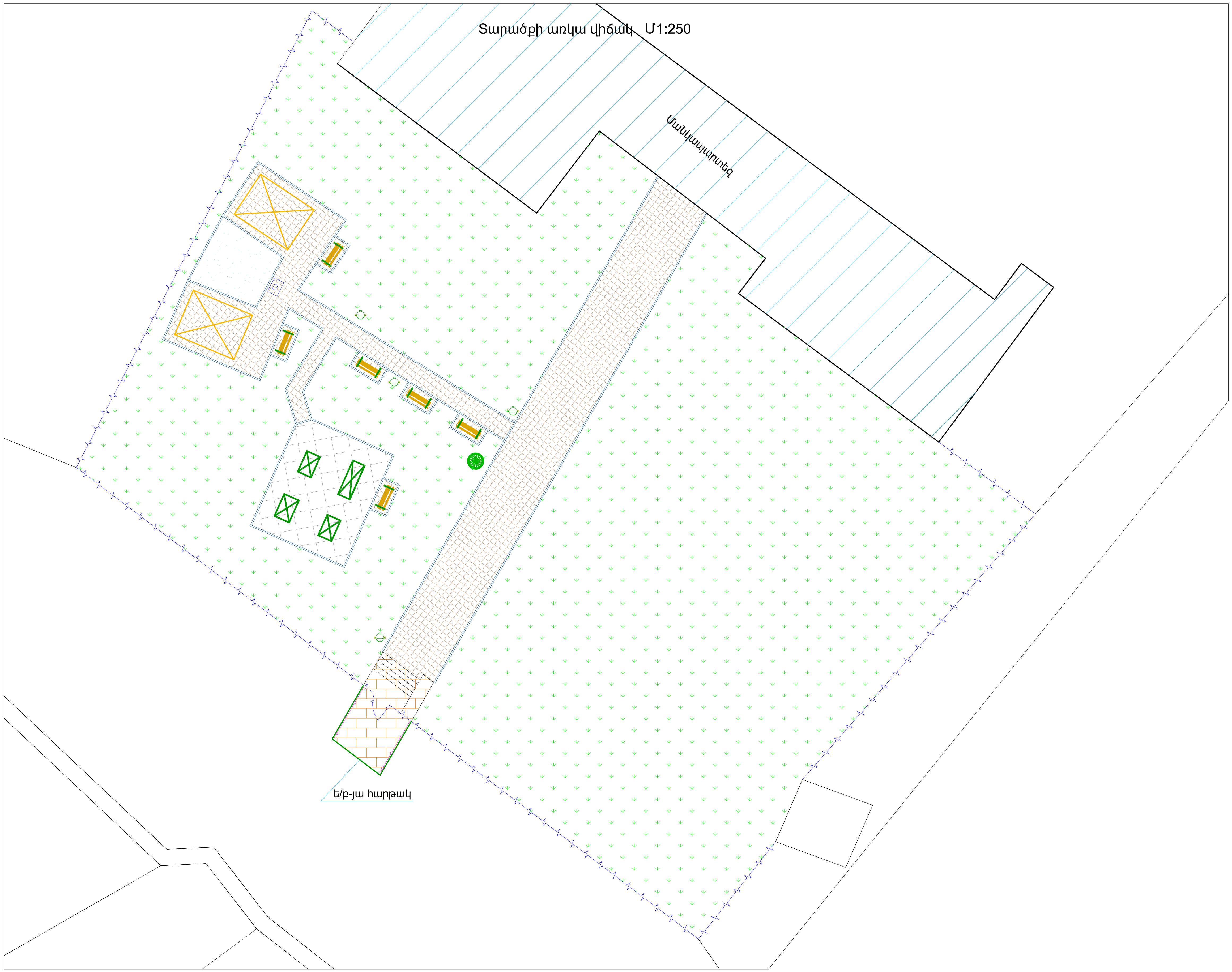

ՊԱՅՄԱՆԱԿԱՆ ՆՇԱՆՆԵՐ:

- Բետոնե ձ-ավոր սալիկներ - 226 քմ
- Ռետինե հատակ - 47 քմ
- Նստարանների - 6 հատ
- Աղբամանների - 4 հատ
- Մետաղական ճաղաշար - 7.8 գմ
- զրուցատաղավար 3x4մ - 2 հատ
- Գլաքարի շերտ10սմ հաստ. - 18 քմ
- Բազալտե երեսապատ 30մմ - 23.8 քմ
- Մարզասարքեր - 4 հատ
- ցայտաղբյուր - 1 հատ

ՏՆՕՐԵՆ	Հ.ԳԱԱՍՊԱՐՅԱՆ		ՀՀ Գեղարքունիքի մարզի «Լանջաղբյուրի մանկապարտեզ» ՀՈԱԿ-ի շենքի հիմնանորոգում			
ՆԱԽԱԳԾԵՑ	Մ.ԱՂԴԱԼՅԱՆ	[signature]	Ճարտարապետաշինարարական մաս	Փուլ	Թերթ	Թերթեր
				ԱՆ	17-1	32
			Տարածքի առկա վիճակ Մ1:250	«ՌԵԳՈՒԼ» ՍՊԸ		

Ցանկապատի հատակագիծ Մ1:400

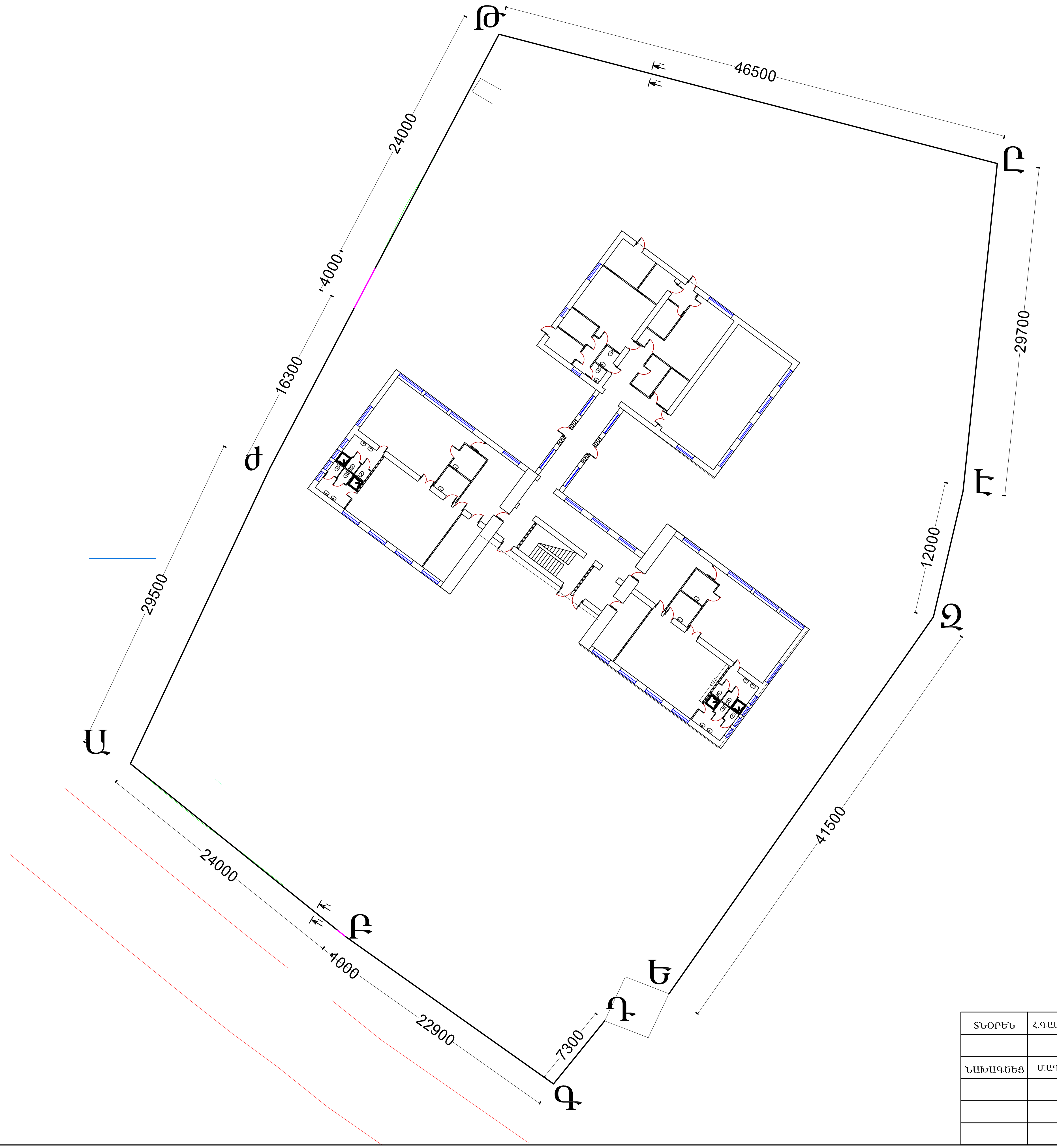

Ցանկապատ Կտրվածք 1-1

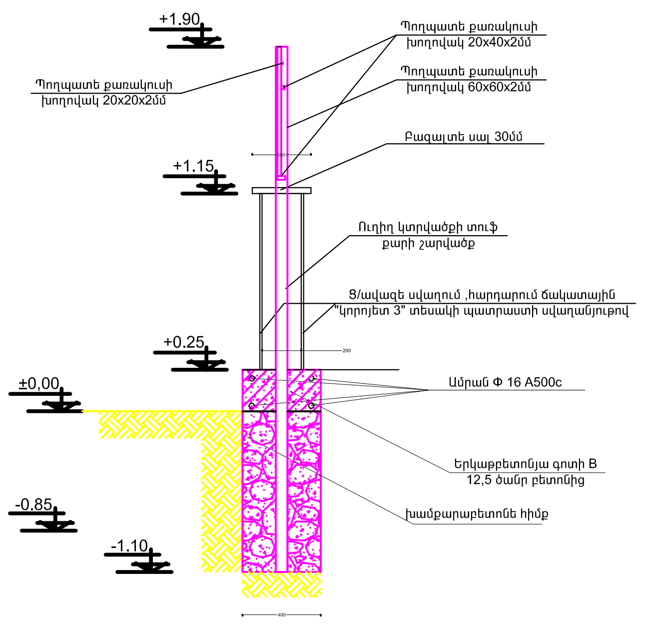

ՏՆՕՐԵՆ	Հ.ԳԱԱՍՊԱՐՅԱՆ		ՀՀ Գեղարքունիքի մարզի «Լանջաղբյուրի մանկապարտեզ» ՀՈԱԿ-ի շենքի հիմնանորոգում		
ՆԱԽԱԳԾԵՑ	Մ.ԱՂԴԱԼՅԱՆ	[signature]	Ճարտարապետաշինարարական մաս	Փուլ: ԱՆ	Թերթ: 18 / Թերթեր: 32
			Ցանկապատի հատակագիծ Մ1:400	«ՌԵԳՈՒԼ» ՍՊԸ	

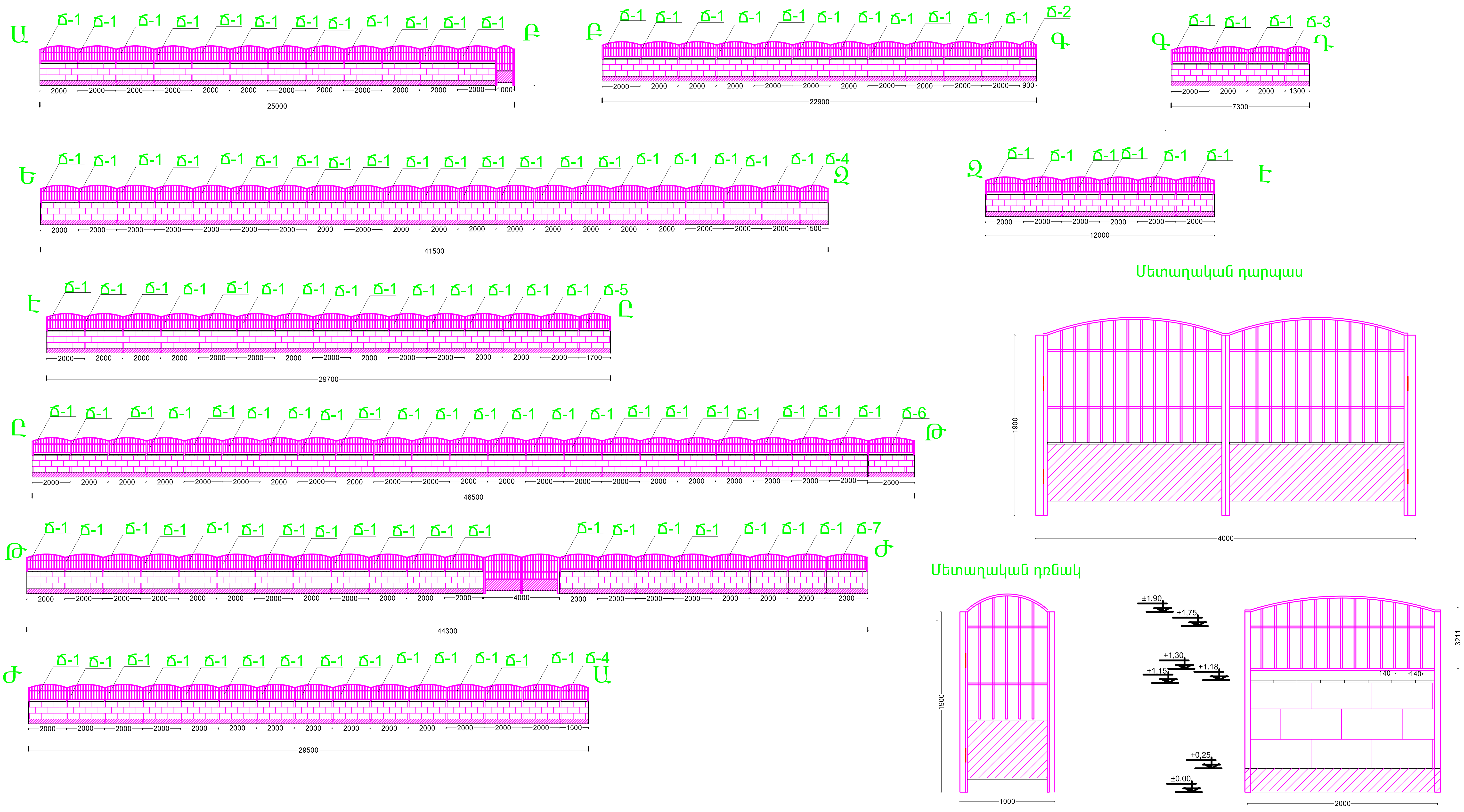

ՏՆՕՐԵՆ	Հ.ԳԱՍՊԱՐՅԱՆ		ՀՀ Գեղարքունիքի մարզի «Լանջաղբյուրի մանկապարտեզ» ՀՈԱԿ-ի շենքի հիմնանորոգում		
ՆԱԽԱԳԾՈՂ	Մ.ԱՂԴԱԼՅԱՆ		Ճարտարապետաշինարարական մաս	Փուլ	Թերթ	Թերթեր
				ԱՆ	19	32
			ցանկապատ Մ:100	«ՌԵԳՈԻԼ» ՍՊԸ		

Մետաղական ճաղավանդակների տարրերի մասնագիր				
Տարր N	Ն Շ Ա Ն Ա Կ Ո Ւ Մ Ը		Քանակը հատ	Ընդհանուր մ
1	□ 20x20x2	L =649	242	157.058
2	□ 20x20x2	L =686	242	166.012
3	□ 20x20x2	L =717	242	173.514
4	□ 20x20x2	L =740	242	178.080
5	□ 20x20x2	L =756	242	182.952
6	□ 20x20x2	L =765	242	185.13
7	□ 20x20x2	L =768	121	92.928
8	□ 40x20x2	L =2030	121	245.63
9	□ 60x60x2.5	L =3000	121	363.0
10	□ 40x20x2	L =1940	121	234.74
11	□ 20x20x2	L =1940	121	234.74
12	□ 20x20x2	L =1900	2	3.8
13	□ 20x20x2	L =1239	2	2.478
14	□ 20x20x2	L =1286	2	2.572
15	□ 20x20x2	L =1298	1	2.596
16	□ 60x60x2.5	L =1900	2	3.8
17	□ 40x20x2	L =840	2	1.68
18	□ 20x20x2	L =840	2	1.68
19	□ 20x20x2	L =966	1	0.966
20	- 600x2	L =840	1	0.505մ2
21	□ 30x30x2	L =1184	2	2.368
22	□ 30x30x2	L =1222	2	2.444
23	□ 30x30x2	L =1251	2	2.502
24	□ 30x30x2	L =1273	2	2.546
25	□ 30x30x2	L =1288	2	2.576
26	□ 30x30x2	L =1295	2	2.59
27	□ 30x30x2	L =1294	2	2.588
28	□ 30x30x2	L =1286	2	2.572
29	□ 30x30x2	L =1271	2	2.542
30	□ 30x30x2	L =1252	2	2.504
31	□ 30x30x2	L =1222	2	2.444
32	□ 30x30x2	L =1184	2	2.368
33	□ 60x60x2.5	L =1900	2	3.8
34	□ 60x60x2.5	L =1900	2	3.8
35	□ 100x100x4	L =1900	2	3.8
36	□ 60x60x2.5	L =1840	4	7.36
37	□ 30x30x2	L =1840	4	7.36
38	□ 30x30x2	L =2000	2	4
39	- 520x2	L =1840	2	1.91մ2
40	□ 10x10x2	L =4760	2	9.52

Մետաղական ճաղավանդակների տարրերի մասնագիր				
Տարր N	Ն Շ Ա Ն Ա Կ Ո Ւ Մ Ը		Քանակը հատ	Ընդհանուր մ
41	□ 60x60x2.5	L =3000	1	3.0
42	□ 40x20x2	L =780	1	0.78
43	□ 20x20x2	L =780	1	0.78
44	□ 40x20x2	L =926	1	0.926
45	□ 20x20x2	L =701	2	1.402
46	□ 20x20x2	L =754	2	1.508
47	□ 20x20x2	L =767	1	0.767
48	□ 60x60x2.5	L =3000	1	3.0
49	□ 40x20x2	L =1180	1	1.18
50	□ 20x20x2	L =1180	1	1.18
51	□ 40x20x2	L =1410	1	1.41
52	□ 20x20x2	L =660	2	1.32
53	□ 20x20x2	L =715	2	1.43
54	□ 20x20x2	L =750	2	1.5
55	□ 20x20x2	L =766	2	1.532

Ճաղաշար 1 121 հատ

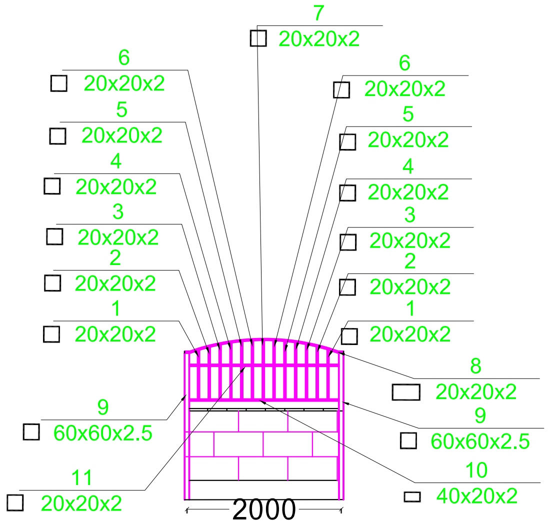

Մետաղական դռնակ 1 հատ

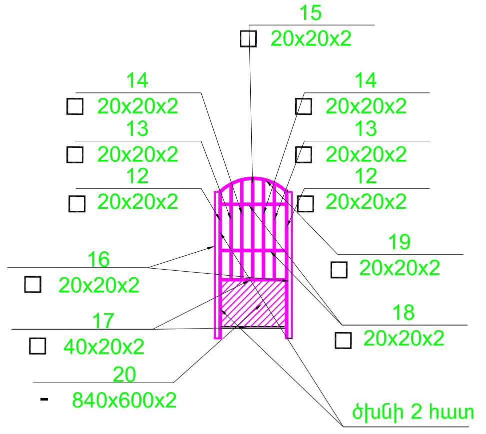

Ճաղաշար 3 1 հատ

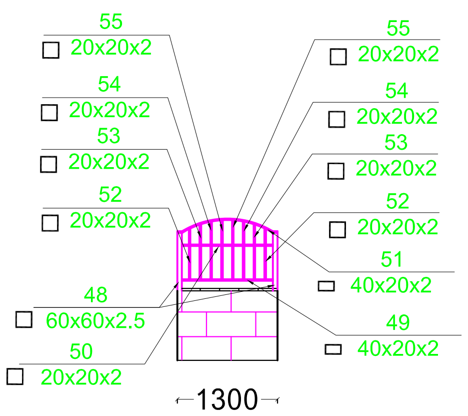

Մետաղական դարպաս 1հատ

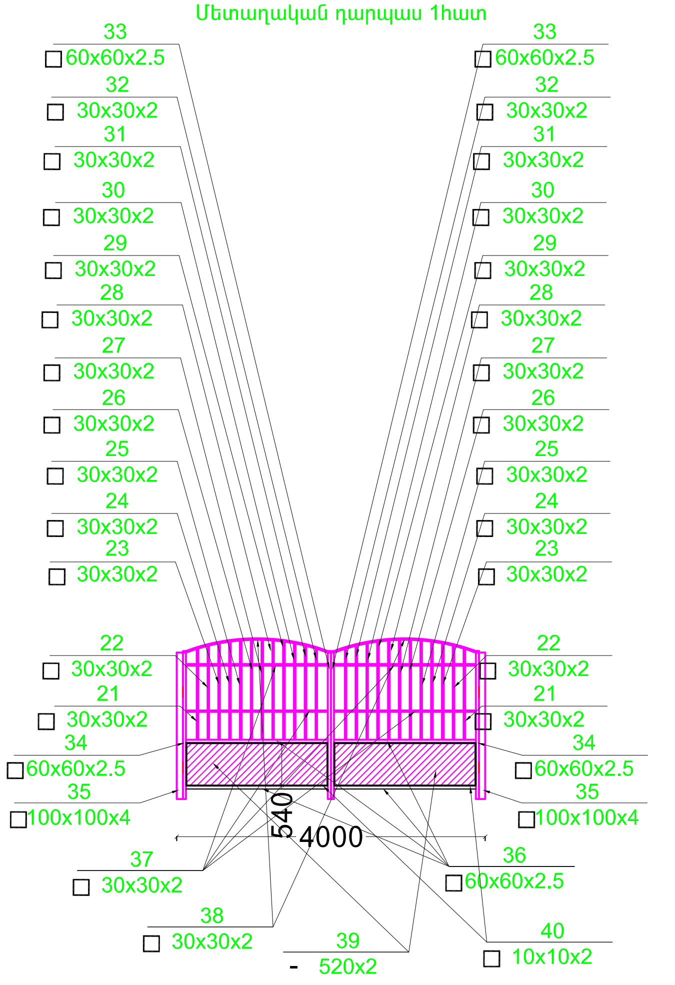

Ճաղաշար 2 1 հատ

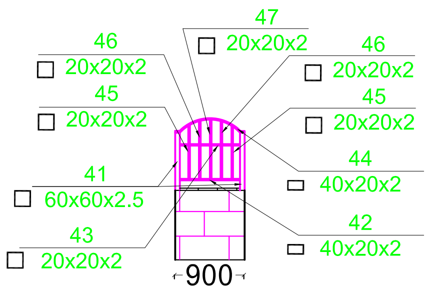

ՏՆՕՐԵՆ	Հ.ԳԱՍՊԱՐՅԱՆ		ՀՀ Գեղարքունիքի մարզի «Լանջաղբյուրի մանկապարտեզ» ՀՈԱԿ-ի շենքի հիմնանորոգում		
ՆԱԽԱԳԾՈՂ	Մ.ԱՂԴԱԼՅԱՆ		Ճարտարապետաշինարարական մաս	Փուլ: ԱՆ	Թերթ: 20 / Թերթեր: 32
			ցանկապատի մասնագրեր 1 Մ:100	«ՌԵԳՈՒԼ» ՍՊԸ	

Մետաղական ճաղավանդակների տարրերի մասնագիր				
Տարր N	Ն Շ Ա Ն Ա Կ Ո Ւ Մ Ը		Քանակը հատ	Ընդհանուր մ
56	□ 60x60x2.5	L =3000	2	6.0
57	▭ 40x20x2	L =1380	2	2.76
58	□ 20x20x2	L =1380	2	2.76
59	▭ 40x20x2	L =1560	2	3.12
60	□ 20x20x2	L =663	4	2.652
61	□ 20x20x2	L =711	4	2.844
62	□ 20x20x2	L =743	4	2.972
63	□ 20x20x2	L =762	4	3.048
64	□ 20x20x2	L =768	2	1.536
65	□ 60x60x2.5	L =3000	1	3.0
66	▭ 40x20x2	L =1580	1	1.58
67	□ 20x20x2	L =1580	1	1.58
68	▭ 40x20x2	L =1749	1	1.749
69	□ 20x20x2	L =643	2	1.286
70	□ 20x20x2	L =688	2	1.376
71	□ 20x20x2	L =724	2	1.448
72	□ 20x20x2	L =749	2	1.498
73	□ 20x20x2	L =763	2	1.526
74	□ 20x20x2	L =768	1	0.768
75	□ 60x60x2.5	L =3000	1	3.0
76	▭ 40x20x2	L =2380	1	2.38
77	□ 20x20x2	L =2380	1	2.38
78	▭ 40x20x2	L =2530	1	2.53
79	□ 20x20x2	L =622	2	1.244
80	□ 20x20x2	L =657	2	1.314
81	□ 20x20x2	L =687	2	1.374
82	□ 20x20x2	L =712	2	1.424
83	□ 20x20x2	L =732	2	1.464
84	□ 20x20x2	L =748	2	1.496
85	□ 20x20x2	L =759	2	1.518
86	□ 20x20x2	L =766	2	1.532
87	□ 20x20x2	L =768	1	0.768

Մետաղական ճաղավանդակների տարրերի մասնագիր				
Տարր N	Ն Շ Ա Ն Ա Կ Ո Ւ Մ Ը		Քանակը հատ	Ընդհանուր մ
88	□ 60x60x2.5	L =3000	1	3.0
89	▭ 40x20x2	L =2180	1	2.18
90	□ 20x20x2	L =2380	1	2.38
91	▭ 40x20x2	L =2360	1	2.36
92	□ 20x20x2	L =630	2	1.26
93	□ 20x20x2	L =667	2	1.334
94	□ 20x20x2	L =698	2	1.396
95	□ 20x20x2	L =724	2	1.448
96	□ 20x20x2	L =743	2	1.486
97	□ 20x20x2	L =757	2	1.514
98	□ 20x20x2	L =765	2	1.530
99	□ 20x20x2	L =768	1	0.768

Ճաղաշար 4   2 հատ

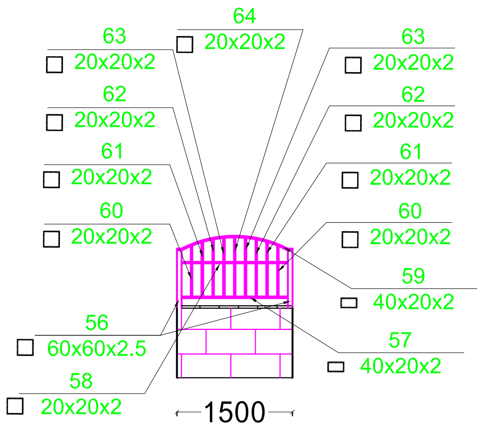

Ճաղաշար 6   1 հատ

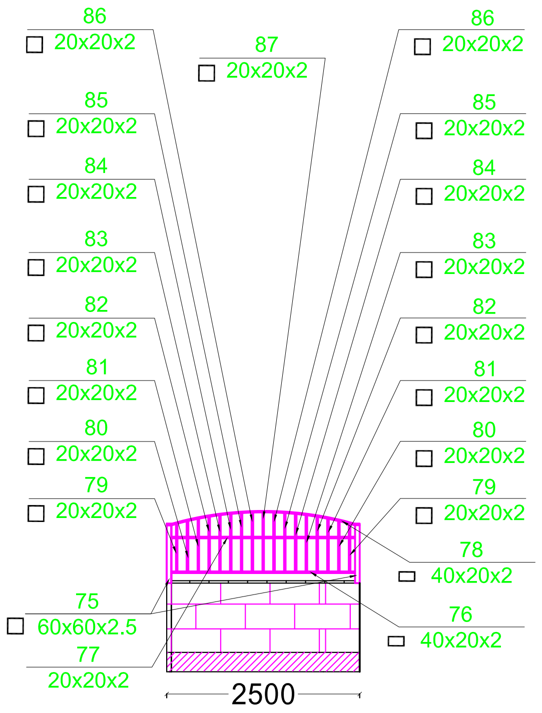

Ճաղաշար 5   1 հատ

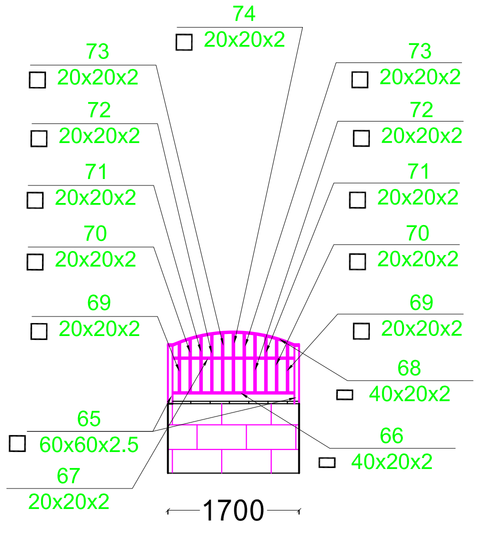

Ճաղաշար 7   1 հատ

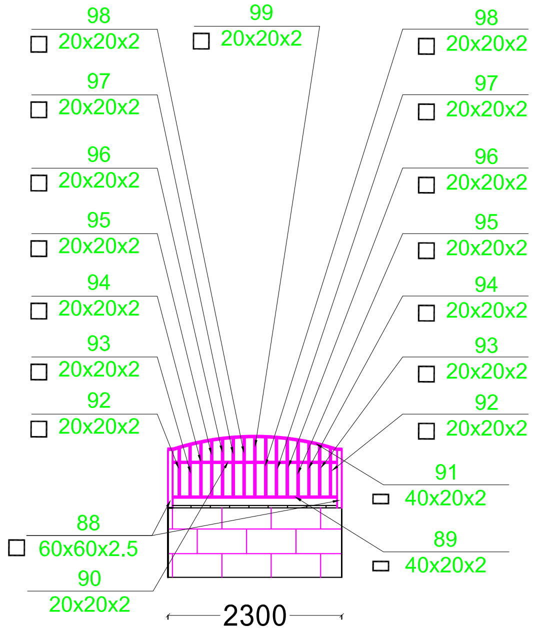

ՏՆՕՐԵՆ	Հ.ԳԱՍՊԱՐՅԱՆ		ՀՀ Գեղարքունիքի մարզի «Լանջաղբյուրի մանկապարտեզ» ՀՈԱԿ-ի շենքի հիմնանորոգում		
ՆԱԽԱԳԾՈՂ	Մ.ԱՂԴԱԼՅԱՆ		Ճարտարապետաշինարարական մաս	Փուլ	Թերթ / Թերթեր
				ԱՆ	21 / 32
			ցանկապատի մասնագրեր 2 Մ:100	«ՌԵԳՈՒԼ» ՍՊԸ	

Տարածքի բարեկարգում Մ1:300

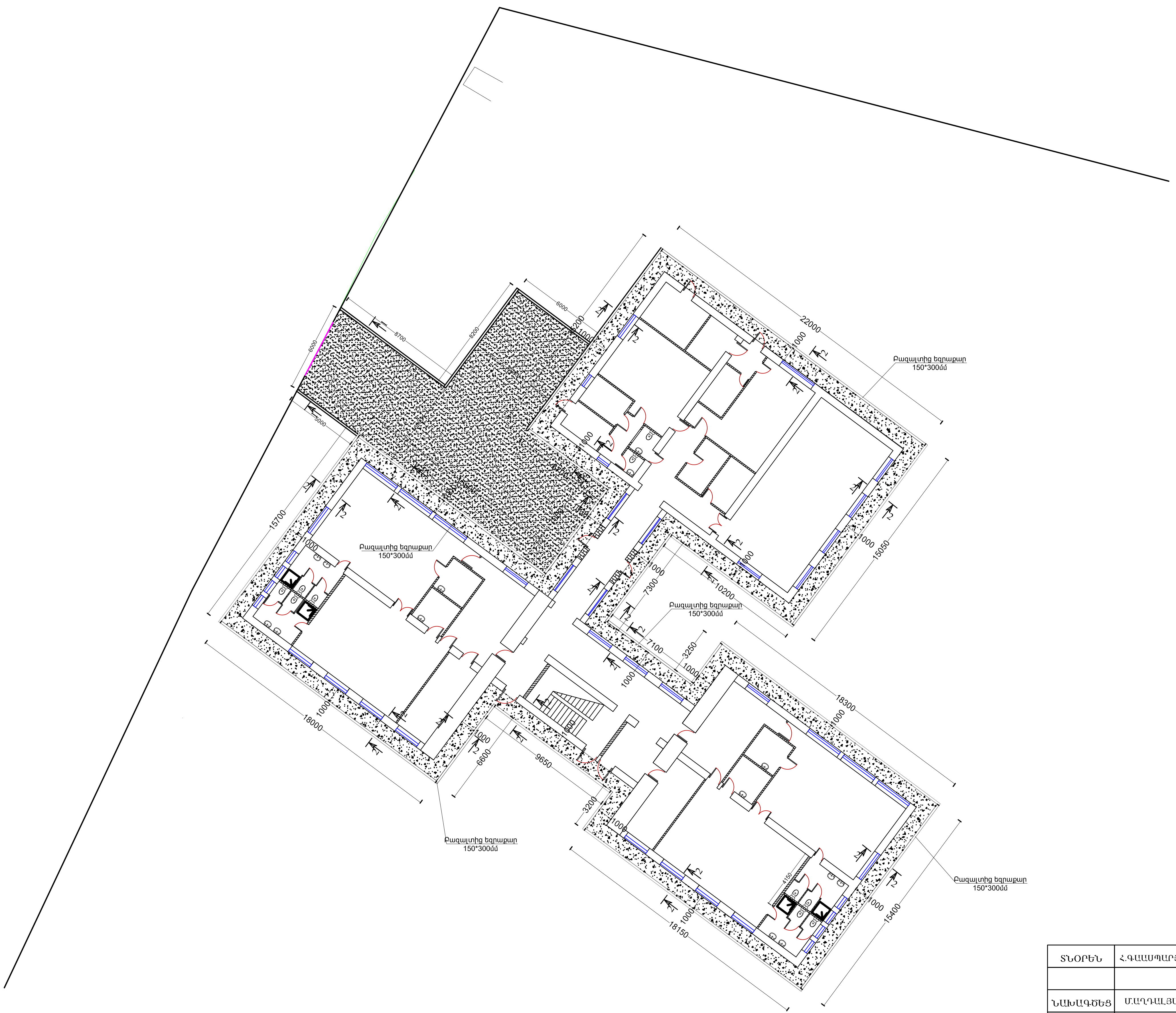

ԿՏՐՎԱԾՔ 1 - 1

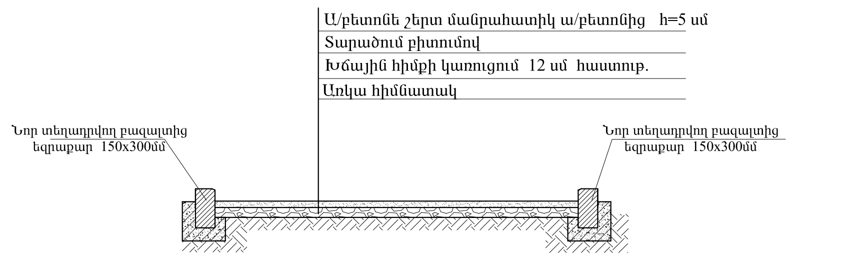

ԿՏՐՎԱԾՔ 2 - 2

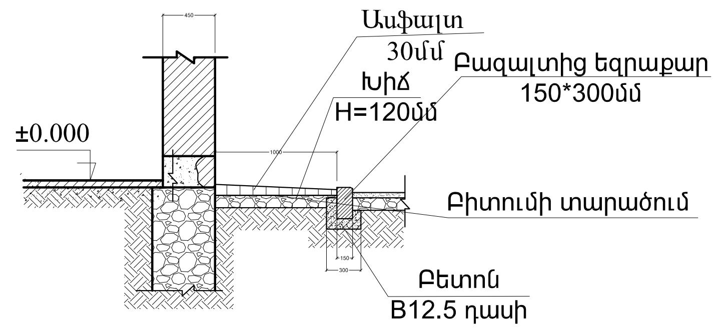

ՏՆՕՐԵՆ	Հ.ԳԱԱՍՊԱՐՅԱՆ		ՀՀ Գեղարքունիքի մարզի «Լանջաղբյուրի մանկապարտեզ» ՀՈԱԿ-ի շենքի հիմնանորոգում			
ՆԱԽԱԳԾԵՑ	Մ.ԱՂԴԱԼՅԱՆ		Ճարտարապետաշինարարական մաս	Փուլ	Թերթ	Թերթեր
				ԱՆ	22	32
			Տարածքի բարեկարգում Մ1:300	«ՌԵԳՈՒԼ» ՍՊԸ		

ԱՍՏԻՃԱՆՆԵՐԻ ՀԻՄՔԵՐԻ
ՀԱՏԱԿԱԳԻԾ Մ1:500

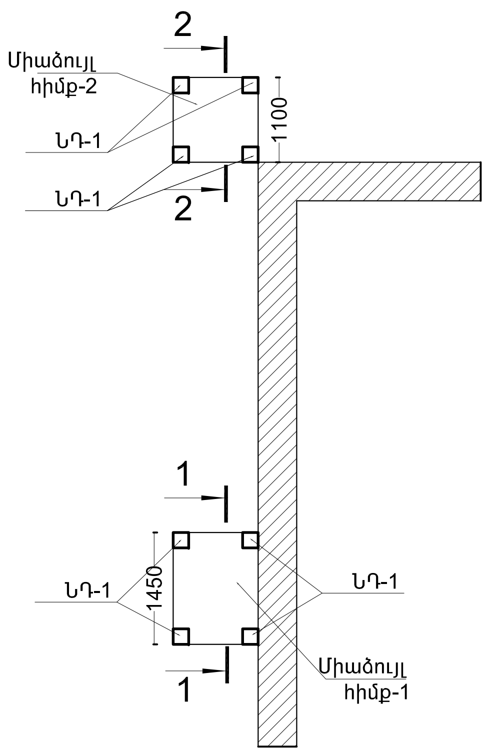

ԱՍՏԻՃԱՆՆԵՐԻ ՀԻՄՔԵՐԻ
ՀԱՏԱԿԱԳԻԾ Մ1:500

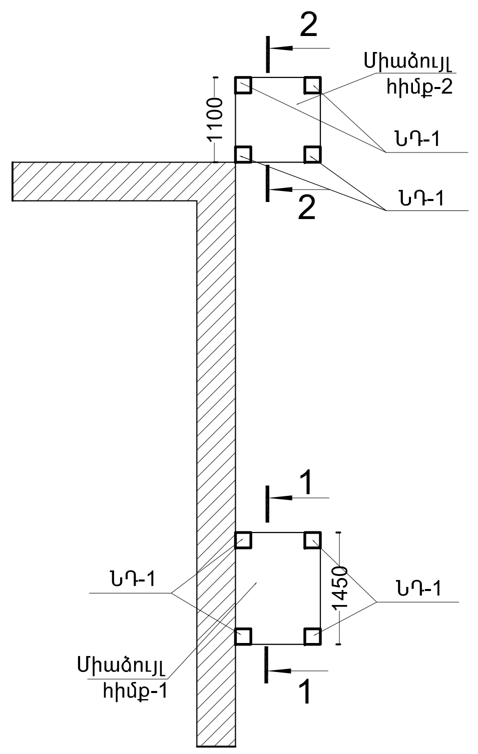

Միաձույլ հիմքերի տարրերի մասնագիր							
Տարր N	Ն Շ Ա Ն Ա Կ Ո Ւ Մ Ը					Քանակը հատ	Ծանոթութ-յուն
	Միաձույլ հիմք - 1					2	
1	Ø	12	A500c	L =	2550	16	35.52
	Բետոն B 15 դասի						1.595 մ3
	Նախապատրաստական շերտ Բետոն					B 12.5	0.308 մ3
	Խճի նախապատրաստական շերտ						0,308 մ3
	Միաձույլ հիմք - 2					1	
2	Ø	12	A500c	L =	2200	12	23.447
	Բետոն B 15 դասի						1.21 մ3
	Նախապատրաստական շերտ Բետոն					B 12.5	0.242 մ3
	Խճի նախապատրաստական շերտ						0.242 մ3

ԴԵՏԱԼՆԵՐԻ ՏԵՍԱԿԱՆԻ

ՁՈՂ N	ԷՍՔԻԶ
3	240+100 440 780

ԿՏՐՎԱԾՔ 1-1 Մ1:25
ՄԻԱՁՈՒՅԼ ՀԻՄՔ - 1

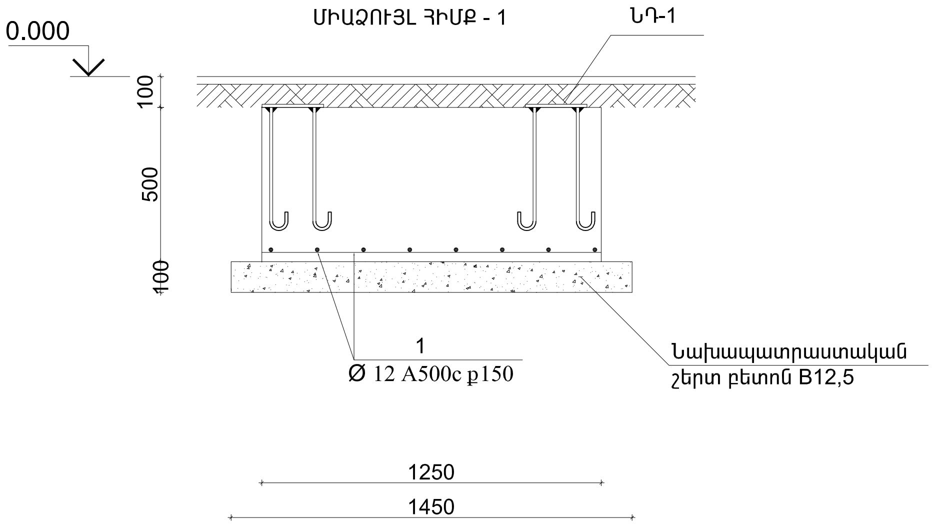

ԿՏՐՎԱԾՔ 2-2 Մ1:25
ՄԻԱՁՈՒՅԼ ՀԻՄՔ - 2

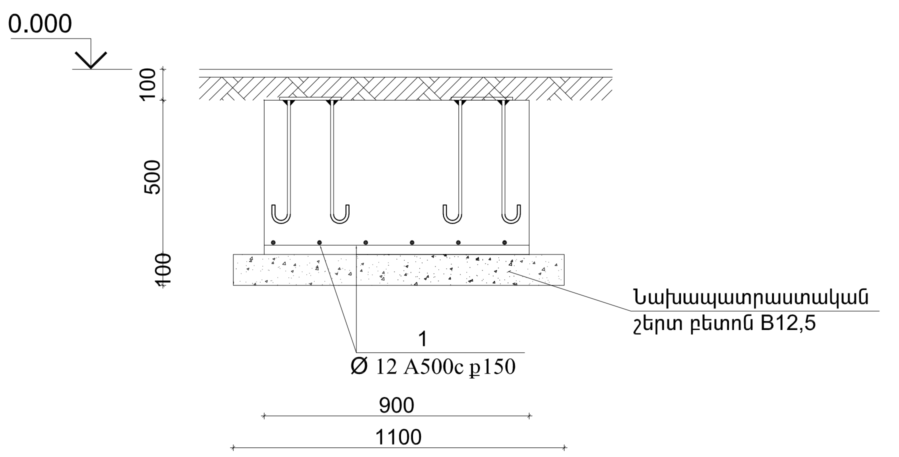

Ծ Ա Ն Ո Թ Ո Ւ Թ Յ Ո Ւ Ն

1. Որպես հիմնատակ ընդունված են ՝ Ro =2.0 կգ/սմ հաշվարկային դիմադրություն ունեցող գրունտները:

Չ2 . Հիմքերի համար օգտագործել ծանր լցանյութերով բետոն:

ՏՆՕՐԵՆ	Հ.ԳԱՍՊԱՐՅԱՆ		ՀՀ Գեղարքունիքի մարզի «Լանջաղբյուրի մանկապարտեզ» ՀՈԱԿ-ի շենքի հիմնանորոգում			
ՆԱԽԱԳԾՈՂ	Մ.ԱՂԴԱԼՅԱՆ		Ճարտարապետաշինարարական մաս	Փուլ	Թերթ	Թերթեր
				ԱՆ	23	32
			Մետաղական աստիճանների հիմքեր	«ՌԵԳՈՒԼ» ՍՊԸ		

ՄԵՏԱՂԱԿԱՆ ԱՍՏԻՃԱՆՆԵՐԻ ՀԱՏԱԿԱԳԻԾ Մ1:100

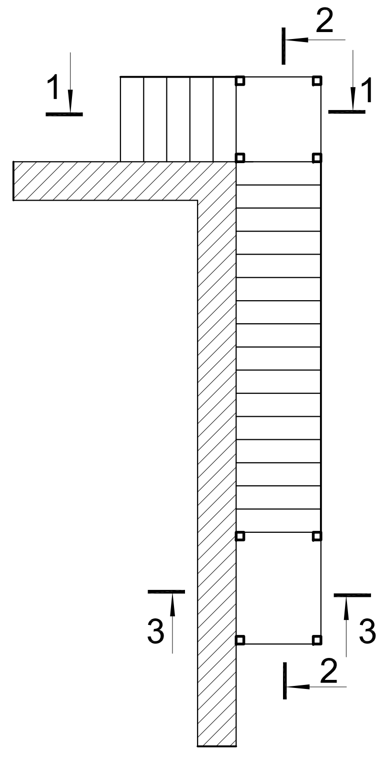

ՄԵՏԱՂԱԿԱՆ ԱՍՏԻՃԱՆՆԵՐԻ ՀԱՏԱԿԱԳԻԾ Մ1:100

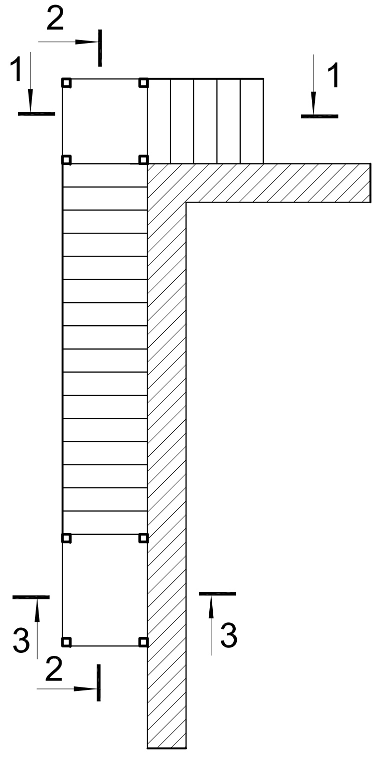

+2.630

ՏԵՍՔ 1 - 1 Մ1:100

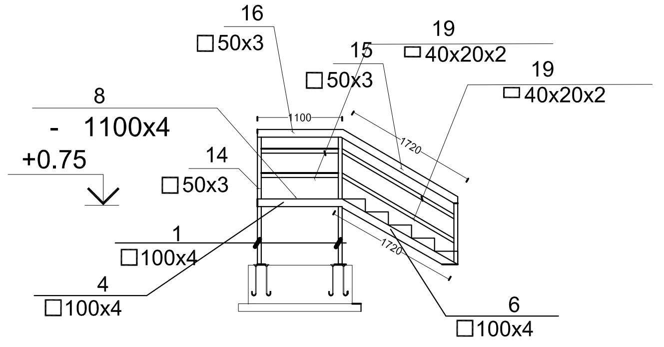

ՏԵՍՔ 2 - 2 Մ1:100

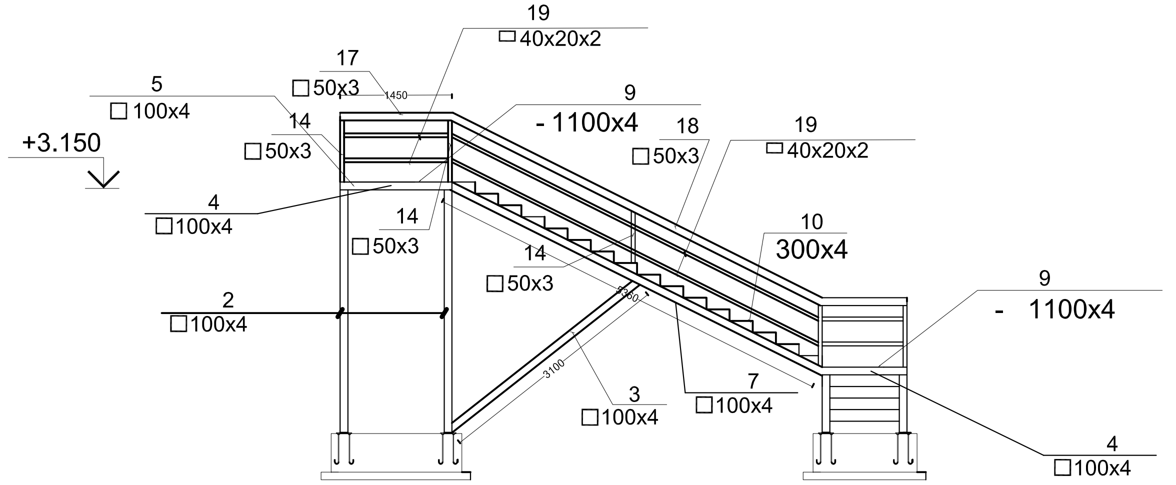

ՏԵՍՔ 3 - 3 Մ1:100

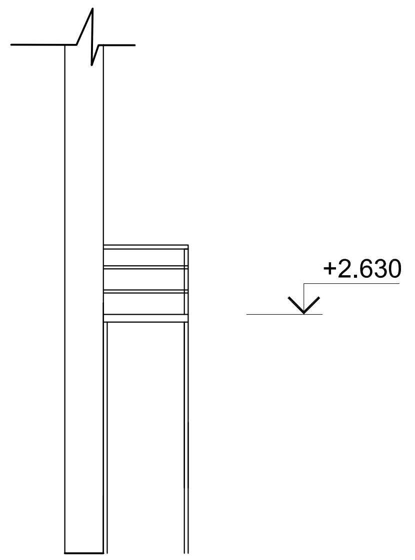

ՏՆՕՐԵՆ	Հ.ԳԱՍՊԱՐՅԱՆ		ՀՀ Գեղարքունիքի մարզի «Լանջաղբյուրի մանկապարտեզ» ՀՈԱԿ-ի շենքի հիմնանորոգում			
ՆԱԽԱԳԾՈՂ	Մ.ԱՂԴԱԼՅԱՆ		Ճարտարապետաշինարարական մաս	Փուլ	Թերթ	Թերթեր
				ԱՆ	24	32
			Մետաղական աստիճաններ	«ՌԵԳՈՒԼ» ՍՊԸ		

2 հատ

Մետաղական աստիճանների տարրերի մասնագիր

Տարր N	Ն Շ Ա Ն Ա Կ Ո Ւ Մ Ը			Քանակը հատ	Ծանրություն
1	□	100x4	L =750	4	35.53
2	□	100x4	L =3150	4	149.12
3	□	100x4	L =3100	1	36.7
4	□	100x4	L =4200	1	49.74
5	□	100x4	L =4900	1	58.0
6	□	100x4	L =1720	2	40.74
7	□	100x4	L =5360	2	126.94
8	-	1100x4	L =1100	1	37.994
9	-	1100x4	L=1450	1	50.083
10	-	300x4	L =1100	21	217.6
11	□	40x20x2	L =150	42	10.16
12	□	40x20x2	L =254	42	18.13
13	□	40x20x2	L =1100	42	78.515
14	□	50x3	L =800	7	24.11
15	□	50x3	L =1720	1	7.41
16	□	50x3	L =1100	3	14.2
17	□	50x3	L =1450	1	6.24
18	□	50x3	L =5360	1	23.07
19	□	40x20x2	L =23660	1	40.222

ՄԵՏԱՂԱԿԱՆ
ԱՍՏԻՃԱՆՆԵՐԻ
ԷԼԵՄԵՆՏՆԵՐԸ
ՀՂԿԵԼ ԵՎ
ՅՈՒՂԱՆԵՐԿԵԼ
ԵՐԿՈՒ ՇԵՐՏ

Ընդամենը 2 աստիճ. 885.0մ2

ՀԱՆԳՈՒՅՑ-1

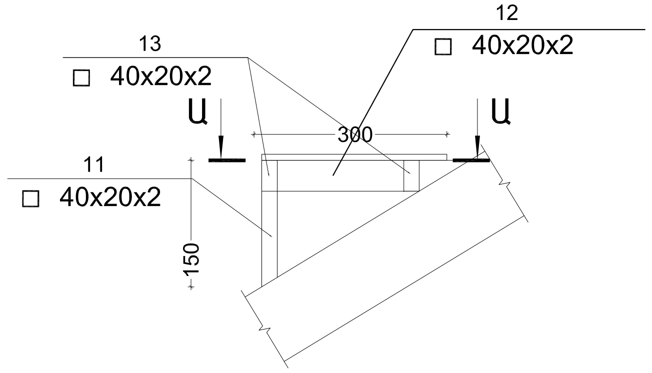

ՄԵՏԱՂԱԿԱՆ ԷԼԵՄԵՆՏՆԵՐԻ ՄԱՍՆԱԳԻՐ

ՏԱՐՐ N	Ն Շ Ա Ն Ա Կ Ո Ւ Մ	Ա Ն Վ Ա Ն Ո Ւ Մ		ՔԱՆԱԿ	ԾԱՆՈԹ.
		Ներդիր դետալ Նդ - 1, 10 հատ			
1		- 8 x 200,	L= 200	1	2.5 կգ
2		Ø 12 A 500c	L= 480	4	1.7 կգ

ՆԵՐԴԻՐ ԴԵՏԱԼ ՆԴ - 1, Մ 1 : 10

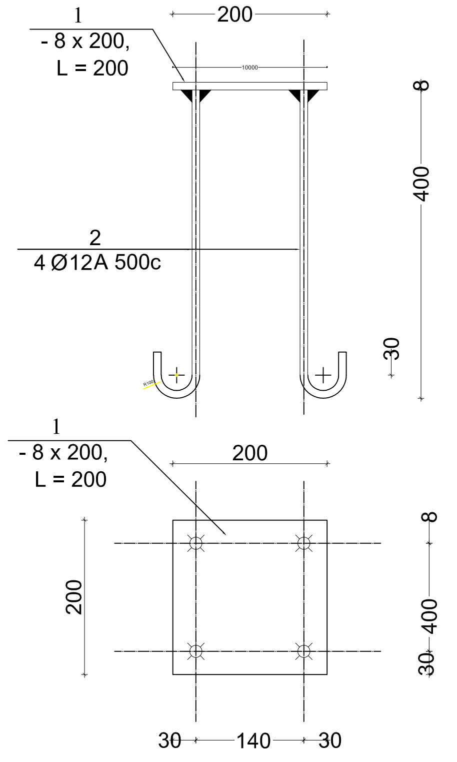

ՏՆՕՐԵՆ	Հ.ԳԱՍՊԱՐՅԱՆ		ՀՀ Գեղարքունիքի մարզի «Լանջաղբյուրի մանկապարտեզ» ՀՈԱԿ-ի շենքի հիմնանորոգում		
ՆԱԽԱԳԾՈՂ	Մ.ԱՂԴԱԼՅԱՆ		Ճարտարապետաշինարարական մաս	Փուլ	Թերթ	Թերթեր
				ԱՆ	25	32
			մետաղական աստիճանների հանգույցներ,մասնագիր	«ՌԵԳՈՒԼ» ՍՊԸ		

ԿԱՆԳՆԱԿՆԵՐԻ ԵՎ ՀԵՆԱԳԵՐԱՆՆԵՐԻ ՀԱՏԱԿԱԳԻԾ, Մ 1:100

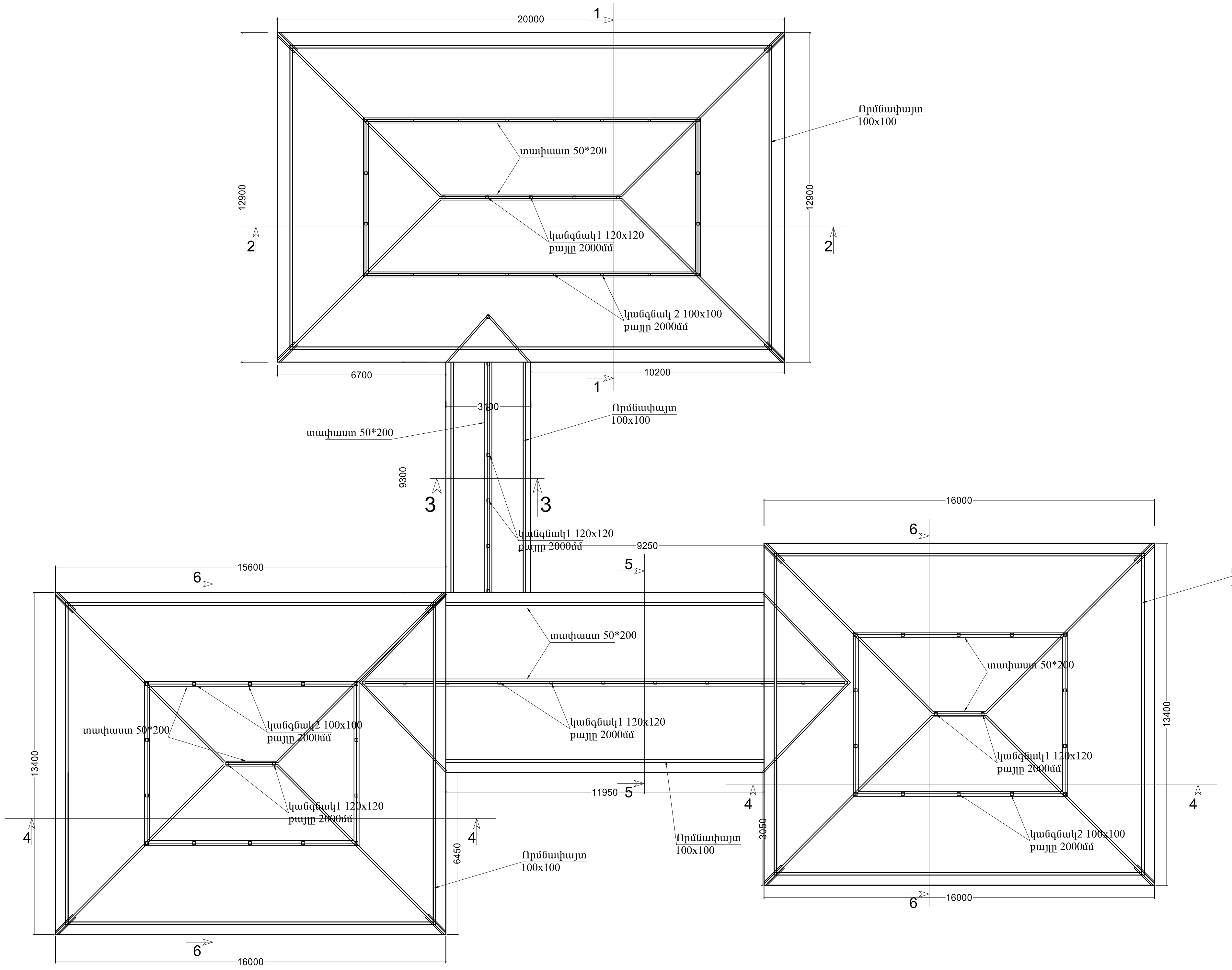

ՏՆՕՐԵՆ	Հ.ԳԱՍՊԱՐՅԱՆ		ՀՀ Գեղարքունիքի մարզի «Լանջաղբյուրի մանկապարտեզ» ՀՈԱԿ-ի շենքի հիմնանորոգում			
ՆԱԽԱԳԾՈՂ	Մ.ԱՂԴԱԼՅԱՆ		Ճարտարապետական մաս	ՓՈՒԼ	ԹԵՐԹ	ԹԵՐԹԵՐ
				ԱՆ	26	32
			ԿԱՆԳՆԱԿՆԵՐԻ ԵՎ ՀԵՆԱԳԵՐԱՆՆԵՐԻ ՀԱՏԱԿԱԳԻԾ, Մ 1:100	«ՌԵԳՈՒԼ» ՍՊԸ		

ԾՊԵՂՆԵՐԻ ՀԱՏԱԿԱԳԻԾ, Մ 1:100

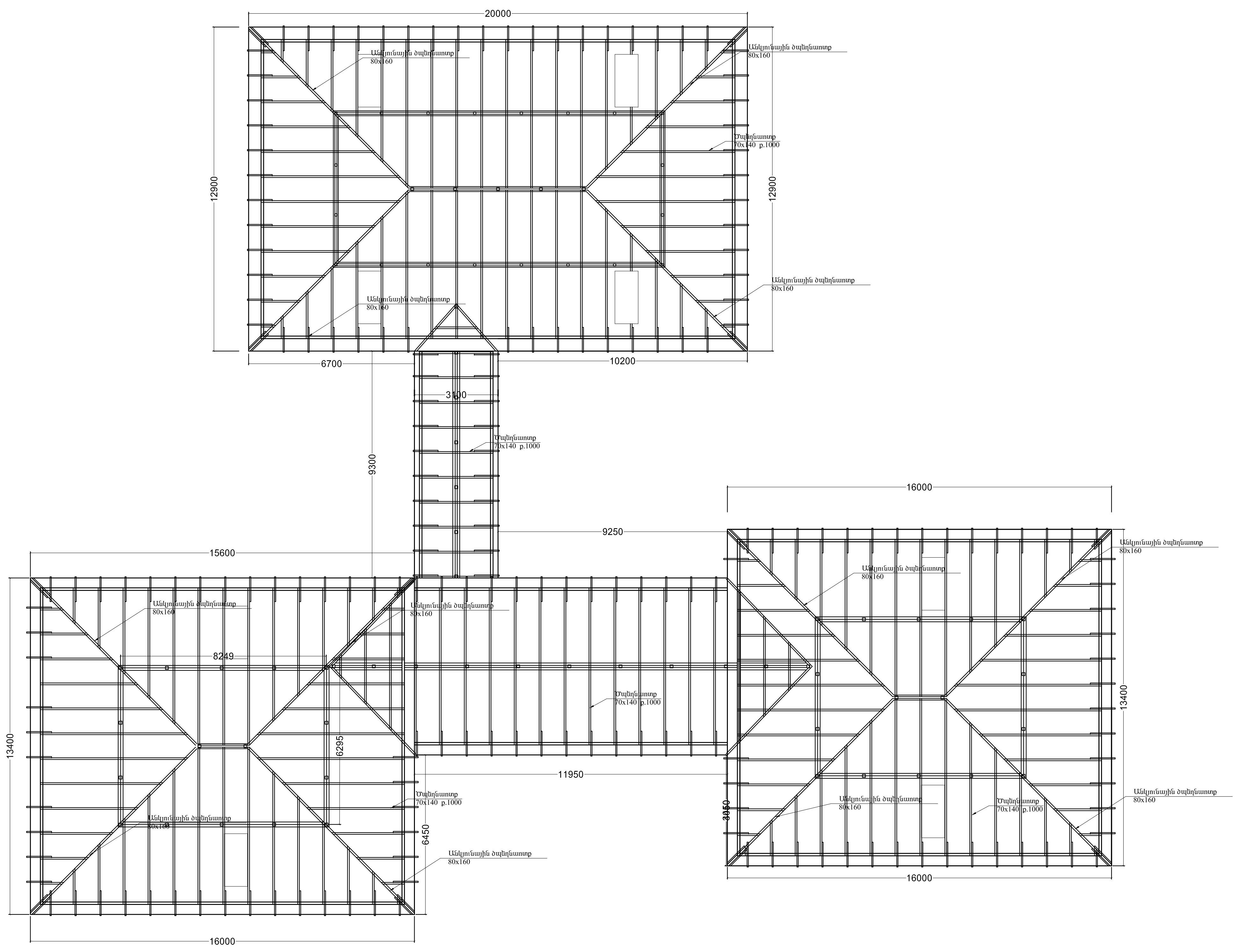

ՏՆՕՐԵՆ	Հ.ԳԱՍՊԱՐՅԱՆ		ՀՀ Գեղարքունիքի մարզի «Լանջաղբյուրի մանկապարտեզ» ՀՈԱԿ-ի շենքի հիմնանորոգում		
ՆԱԽԱԳԾԵՑ	Մ.ԱՂԴԱԼՅԱՆ		Ճարտարապետական մաս	ՓՈՒԼ	ԹԵՐԹ	ԹԵՐԹԵՐ
				ԱՆ	27	32
			ԿԱՆԳՆԱԿՆԵՐԻ ԵՎ ՀԵՆԱԳԵՐԱՆՆԵՐԻ ՀԱՏԱԿԱԳԻԾ, Մ 1:100	«ՌԵԳՈՒԼ» ՍՊԸ		

ԿԱՎԱՐԱՄԱԾԻ ՀԱՏԱԿԱԳԻԾ, Մ 1:100

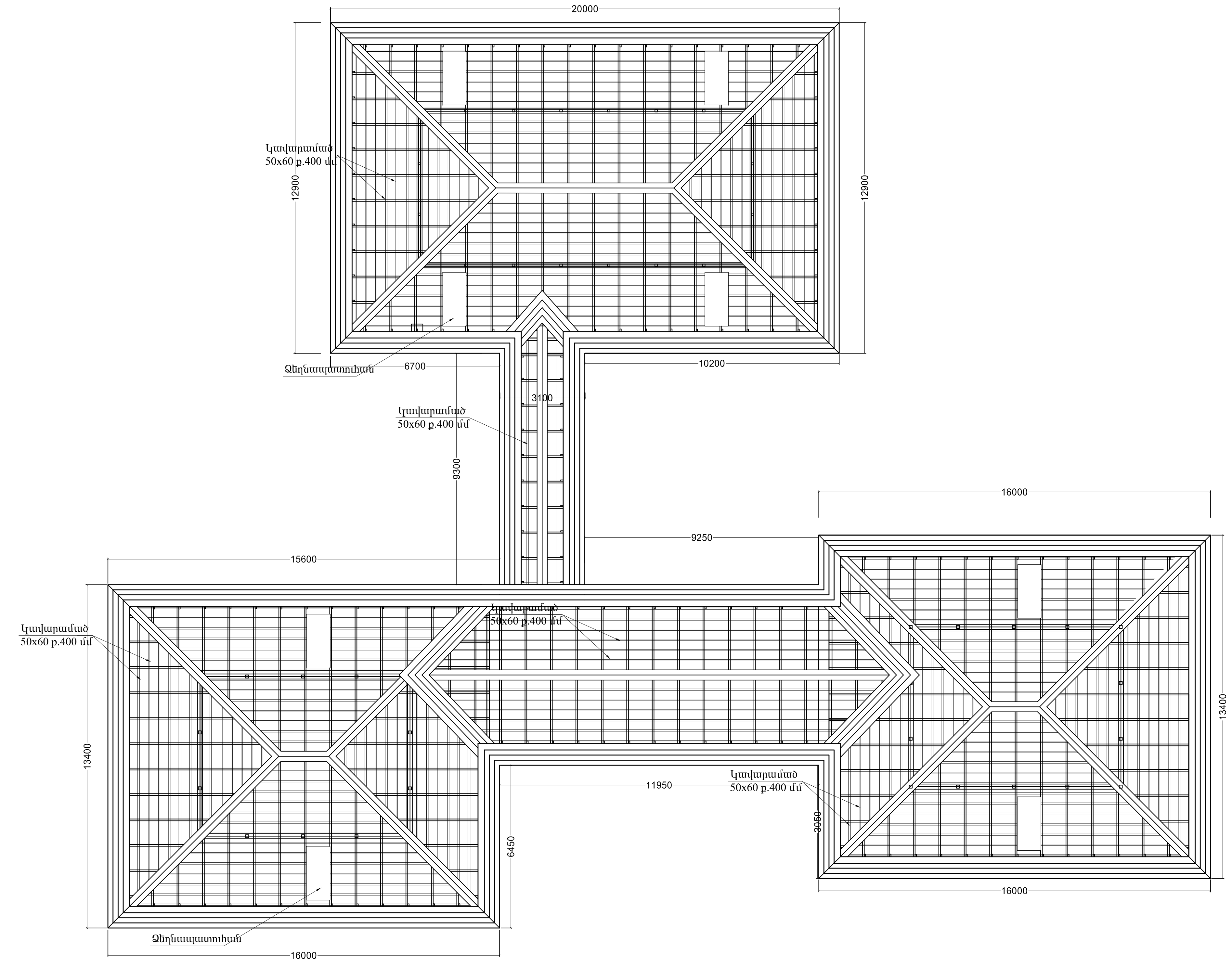

ՏՆՕՐԵՆ	Հ.ԳԱՍՊԱՐՅԱՆ		ՀՀ Գեղարքունիքի մարզի «Լանջաղբյուրի մանկապարտեզ» ՀՈԱԿ-ի շենքի հիմնանորոգում			
ՆԱԽԱԳԾՈՂ	Մ.ԱՂԴԱԼՅԱՆ		Ճարտարապետական մաս	ՓՈՒԼ	ԹԵՐԹ	ԹԵՐԹԵՐ
				ԱՆ	28	32
			ԿԱՆԳՆԱԿՆԵՐԻ ԵՎ ՀԵՆԱԳԵՐԱՆՆԵՐԻ ՀԱՏԱԿԱԳԻԾ, Մ 1:100	«ՌԵԳՈՒԼ» ՍՊԸ		

ՏԱՆԻՔԻ ՋՐԱՀԵՌԱՑՄԱՆ ՀԱՏԱԿԱԳԻԾ, Մ 1:100

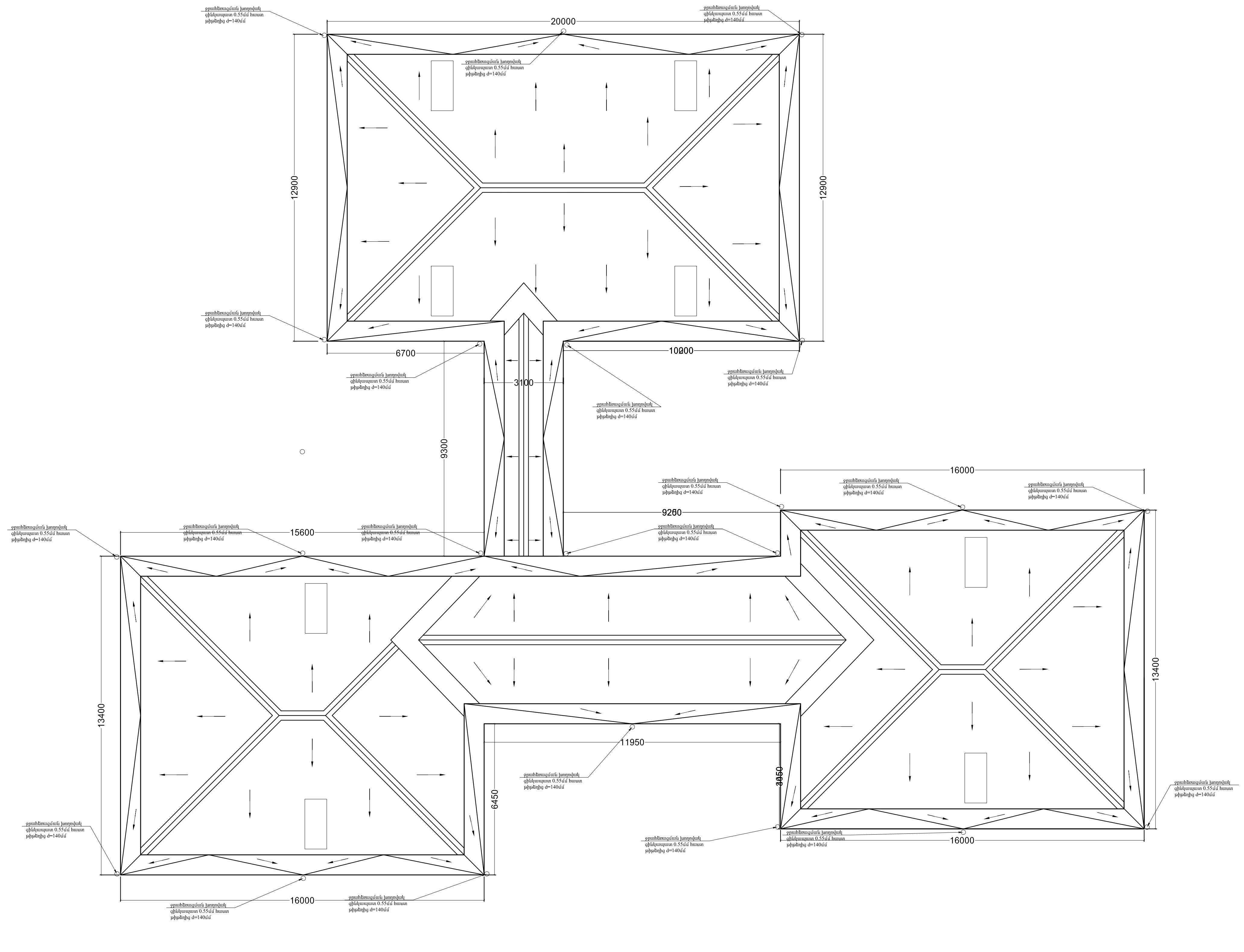

ՏՆՕՐԵՆ	Հ.ԳԱՍՊԱՐՅԱՆ		ՀՀ Գեղարքունիքի մարզի «Լանջաղբյուրի մանկապարտեզ» ՀՈԱԿ-ի շենքի հիմնանորոգում			
ՆԱԽԱԳԾՈՂ	Մ.ԱՂԴԱԼՅԱՆ		Ճարտարապետական մաս	ՓՈՒԼ	ԹԵՐԹ	ԹԵՐԹԵՐ
				ԱՆ	29	32
			ԿԱՆԳՆԱԿՆԵՐԻ ԵՎ ՀԵՆԱԳԵՐԱՆՆԵՐԻ ՀԱՏԱԿԱԳԻԾ, Մ 1:100	«ՌԵԳՈՒԼ» ՍՊԸ		

Կտրվածք 1-1

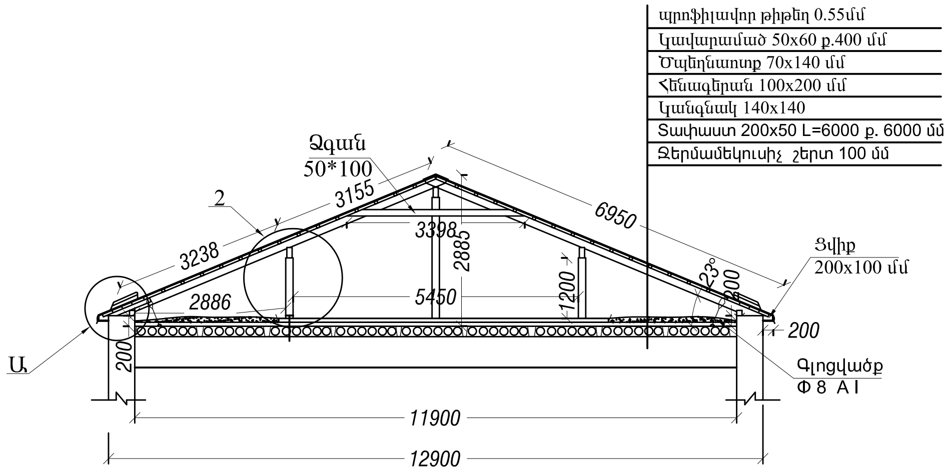

ՀԱՆԳՈՒՅՑ 2
Մ1:25

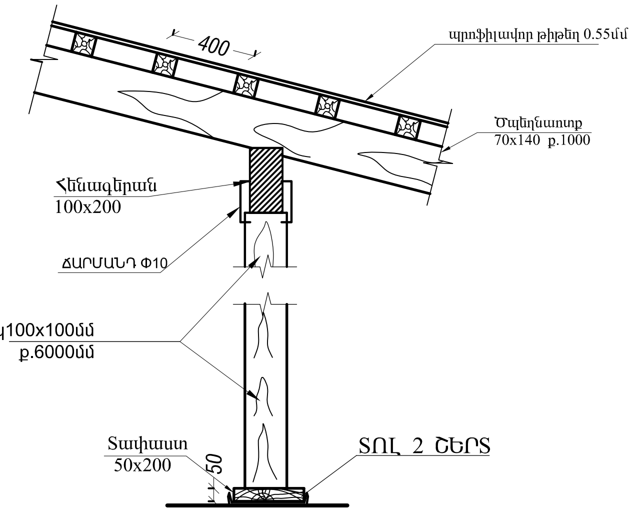

1

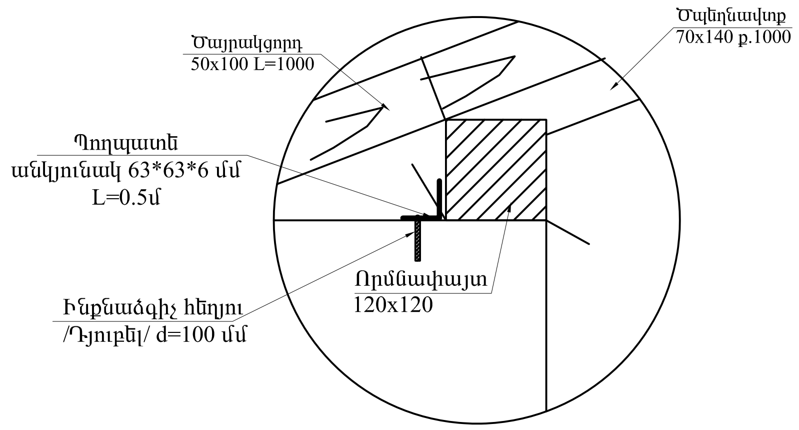

ՀԱՆԳՈՒՅՑ -Ա

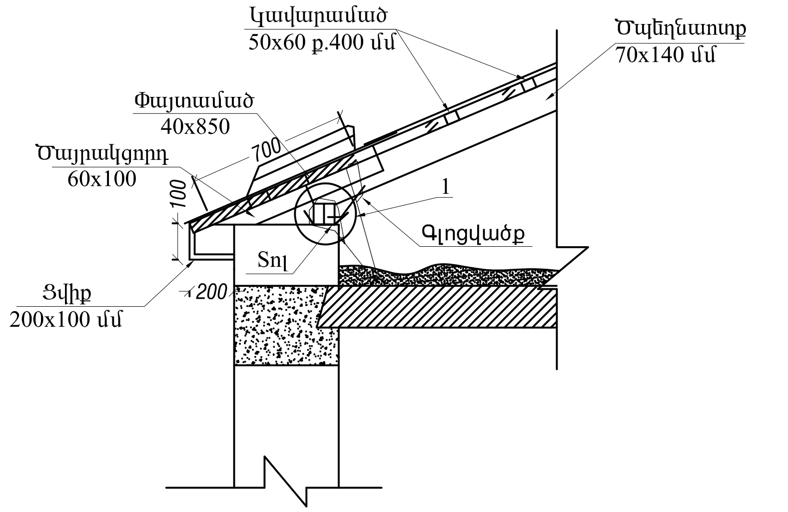

Կտրվածք 3-3

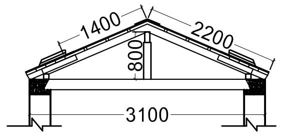

պրոֆիլավոր թիթեղ 0.55մմ
Կավարամած 50x60 ք.400 մմ
Ծպեղնատուք 70x140 մմ
Հենագերան 80x160 մմ
Ջերմամեկուսիչ շերտ 150 մմ

Կտրվածք 2-2

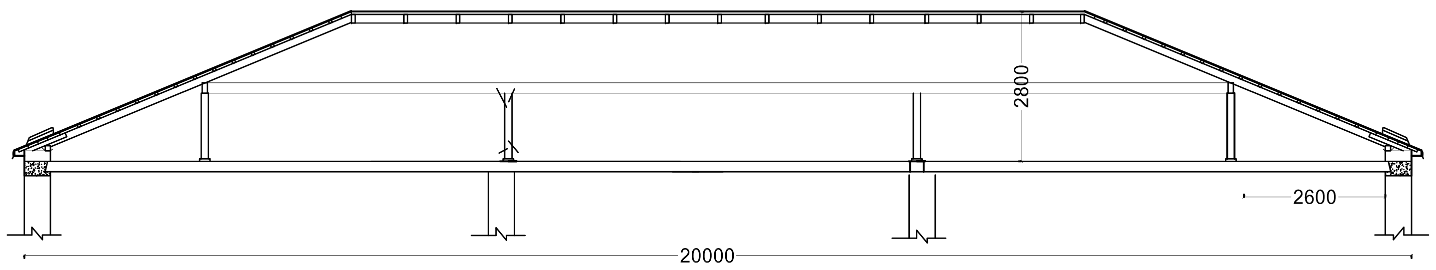

ՏՆՕՐԵՆ	Հ.ԳԱՍՊԱՐՅԱՆ		ՀՀ Գեղարքունիքի մարզի «Լանջաղբյուրի մանկապարտեզ» ՀՈԱԿ-ի շենքի հիմնանորոգում		
ՆԱԽԱԳԾԵՑ	Մ.ԱՂԴԱԼՅԱՆ		Ճարտարապետական մաս	ՓՈՒԼ	ԹԵՐԹ	ԹԵՐԹԵՐ
				ԱՆ	30	32
			ՏԱՆԻՔԻ ՀԱՆԳՈՒՅՑՆԵՐ 1	«ՌԵԳՈՒԼ» ՍՊԸ		

Կտրվածք 6-6

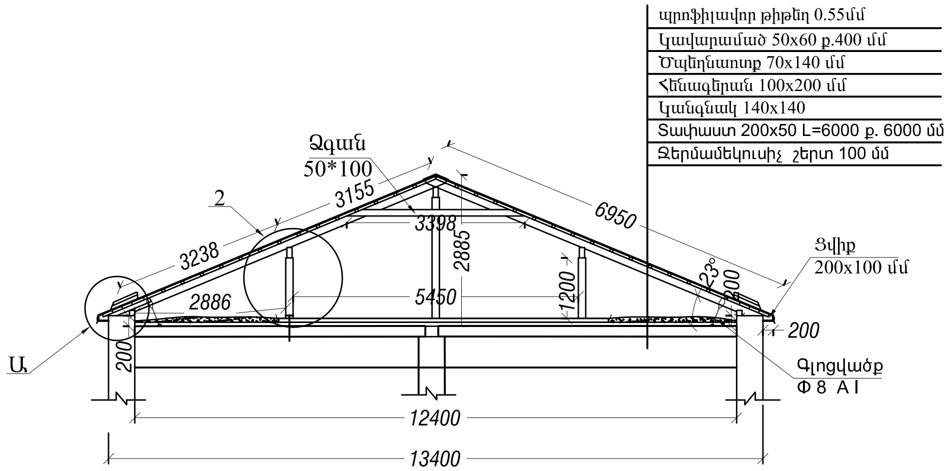

Կտրվածք 5-5

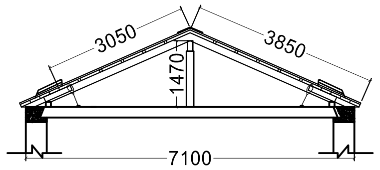

ՀԱՆԳՈՒՅՑ -Ա

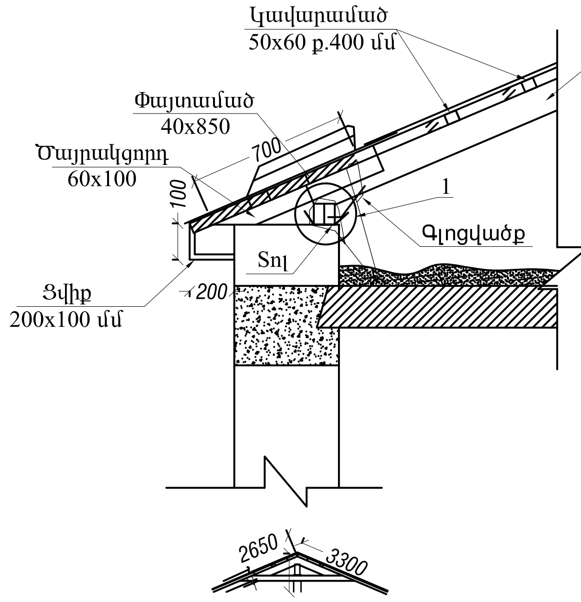

ՀԱՆԳՈՒՅՑ 2
Մ1:25

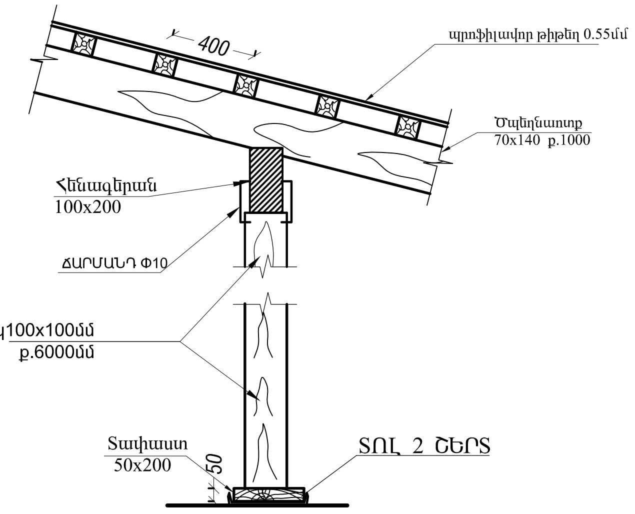

1

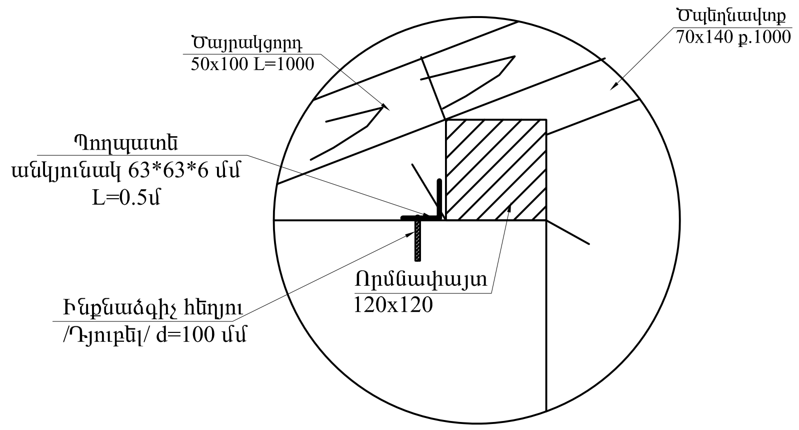

Կտրվածք 4-4

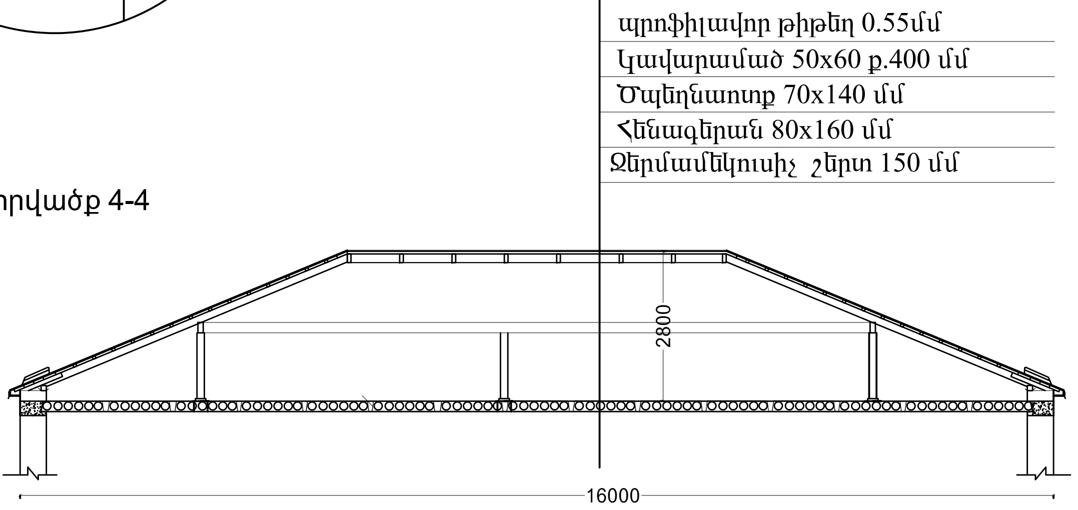

ՏՆՕՐԵՆ	Հ.ԳԱՍՊԱՐՅԱՆ		ՀՀ Գեղարքունիքի մարզի «Լանջաղբյուրի մանկապարտեզ» ՀՈԱԿ-ի շենքի հիմնանորոգում
ՆԱԽԱԳԾԵՑ	Մ.ԱՂԴԱԼՅԱՆ		Ճարտարապետական մաս
			ՏԱՆԻՔԻ ՀԱՆԳՈՒՅՑՆԵՐ 1

ՓՈՒԼ	ԹԵՐԹ	ԹԵՐԹԵՐ
ԱՆ	31	32

«ՌԵԳՈՒԼ» ՍՊԸ

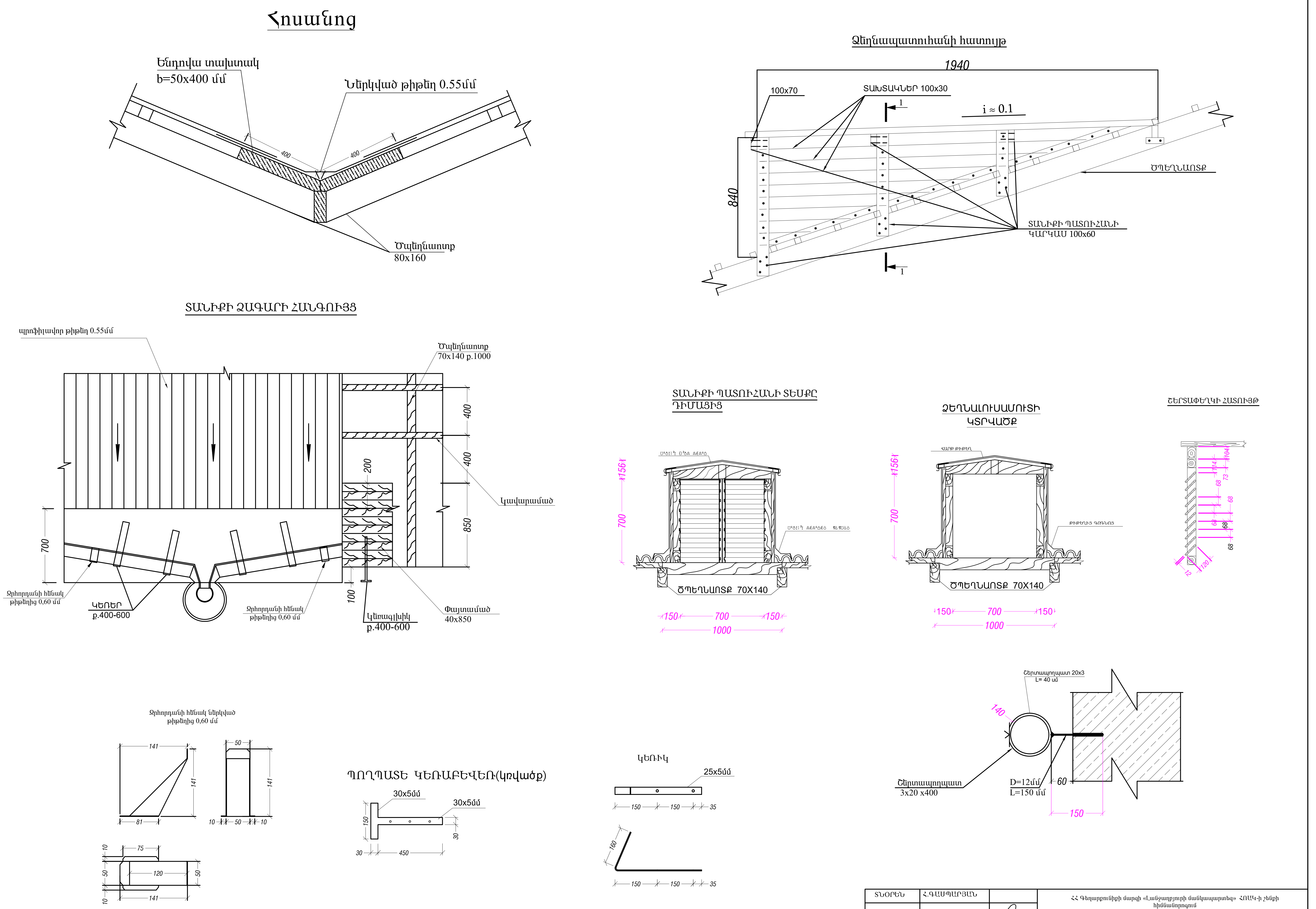

ՏՆՕՐԵՆ	Հ.ԳԱՍՊԱՐՅԱՆ		ՀՀ Գեղարքունիքի մարզի «Լանջաղբյուրի մանկապարտեզ» ՀՈԱԿ-ի շենքի հիմնանորոգում			
ՆԱԽԱԳԾԵՑ	Մ.ԱՂԴԱԼՅԱՆ		Ճարտարապետական մաս	ՓՈՒԼ	ԹԵՐԹ	ԹԵՐԹԵՐ
				ԱՆ	32	32
			ՏԱՆԻՔԻ ՀԱՆԳՈՒՅՑՆԵՐ 2	«ՌԵԳՈՒԼ» ՍՊԸ		

Վերելակ-առաջին հարկ

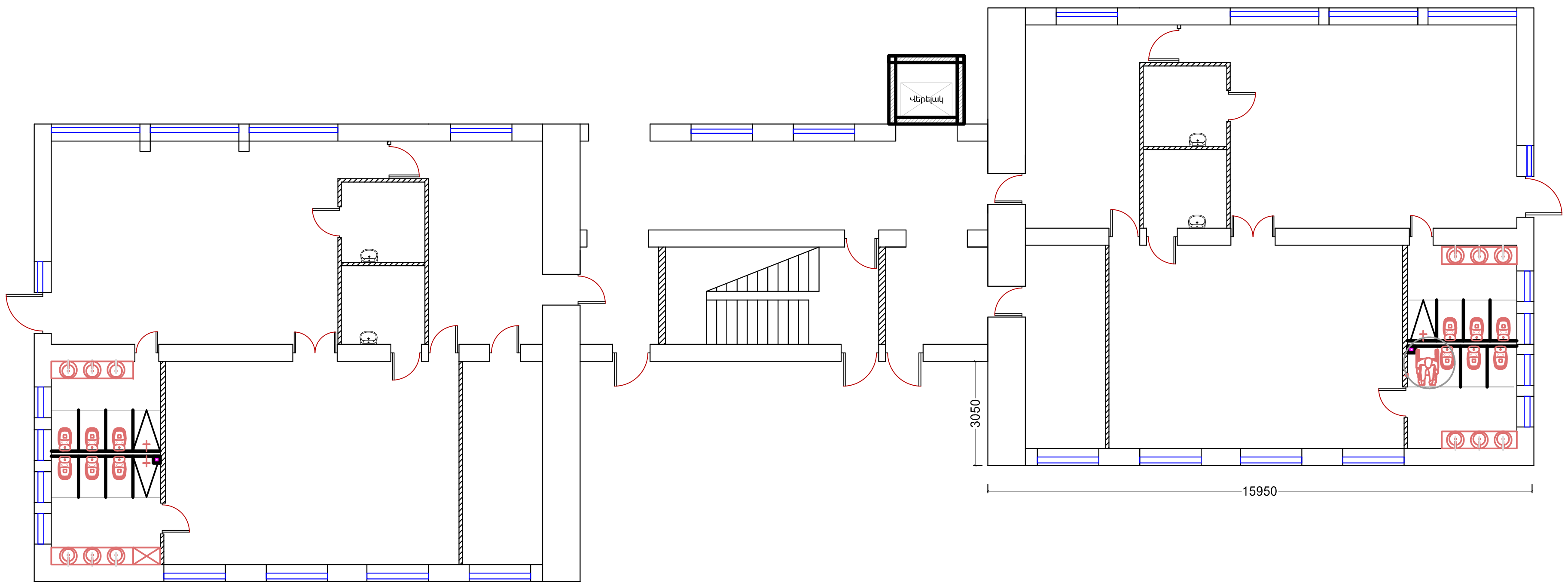

Վերելակ-երկրորդ հարկ

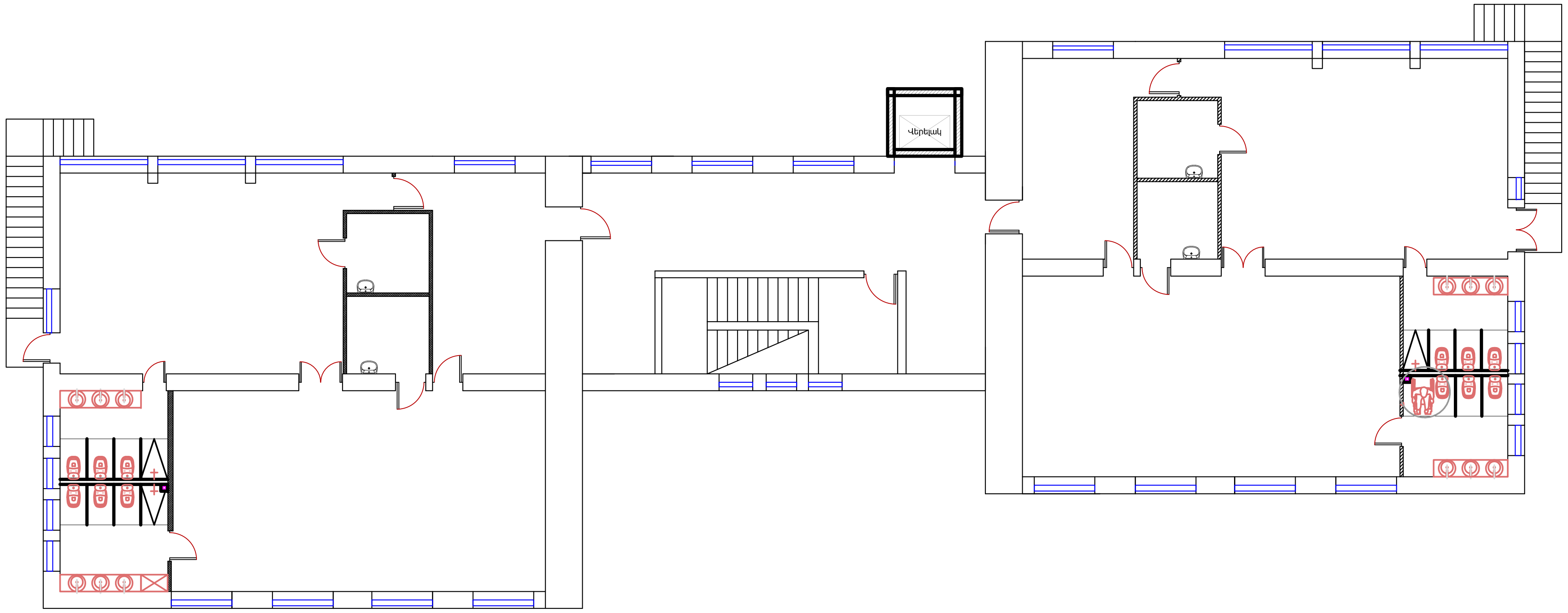

Վերելակ-VEARA EasyLift 4.0
(կամ նման պարամետրերով այլ արտադրության)

- ГОСТ -55555-2013
- Շարժումը -Ուղղաձիգ
- Տարողությունը -250կգ
- Արագությունը -0.02մ/վ
- Հարթակի շարժիչը -էլ. մեխանիկական
- Հարթակի գաբարիտային չափը -800x1250+50մմ
- Հարթակի արտաքին գաբարիտային չափը -1460+30x1470+50մմ
- Ջրից և փոշուց պաշտպանվածությունը -IP44
- Աշխատանքային ջերմաստիճանը -35-ից,+50

ՏՆՕՐԵՆ	Հ.ԳԱԱՍՊԱՐՅԱՆ		ՀՀ Գեղարքունիքի մարզի «Լանջաղբյուրի մանկապարտեզ» ՀՈԱԿ-ի շենքի հիմնանորոգում		
ՆԱԽԱԳԾՈՂ	Մ.ԱՂԴԱԼՅԱՆ		Ճարտարապետաշինարարական մաս	Փուլ: ԱՆ	Թերթ: 32-1; Թերթեր: 32
			Վերելակ	«ՌԵԳՈՒԼ» ՍՊԸ	